ИТЭ-76ТД

Часть3. СИСТЕМЫ ПЛАНЕРА

36. Бытовое оборудование

ИТЭ-76ТД

Часть 3. СИСТЕМЫ ПЛАНЕРА

37. Водоснабжение и удаление отходов

Самолет Ил-76 ТД

ИНСТРУКЦИЯ ПО ТЕХНИЧЕСКОЙ ЭКСПЛУАТАЦИИ

Часть III, главы 36, 37

Бытовое оборудование.
Водоснабжение и удаление отходов

«Инструкция по технической эксплуатации» содержит сведения, необходимые для проведения работ по техническому обслуживанию и наземной эксплуатации самолетных систем и агрегатов.

Настоящая инструкция содержит информацию по описанию и работе, а также указания по устранению неисправностей и техническому обслуживанию систем самолета.

Указания по эксплуатации систем самолета в полете изложены в «Инструкции по летной эксплуатации».

Перечень работ, проводимых при каждом конкретном виде подготовки самолета, и сроки проведения этих работ приведены в «Регламенте технического обслуживания самолета».

При пользовании главами инструкции по технической эксплуатации следует иметь в виду изменения состава и наименований членов экипажа самолета, т. е. вместо «Командир экипажа» следует читать «Командир корабля», и соответственно: «помощник командира экипажа» — «второй пилот», «старший борттехник» — «бортинженер», «борттехник по АДО» — «старший бортоператор».

Все изменения и дополнения вносятся в книги инструкции путем замены устаревших листов или добавления новых.

Измененные и вновь выпущенные листы рассылаются заводом эксплуатирующим организациям вместе с новыми перечнями действующих страниц после выпуска бюллетеня. Все измененные места страницы отмечаются вертикальной чертой на ее внешнем поле. Номера всех измененных страниц отмечаются в перечне действующих страниц черточкой.

Замена устаревших листов и введение в книгу новых листов производится силами эксплуатирующей организации с обязательной отметкой в листе учета изменений.

10 июля 1978 г.

Лист учета проверок

Дата проверки	Роспись, фамилия, имя, отчество проверяющего	Дата проверки	Роспись, фамилия, имя, отчество проверяющего
12.07.06	ЗАО "АТБ ДОМОДЕДОВО" ИНЖЕНЕРНЫЙ ЦЕНТР Отдел поддержания летной годности и надежности АТ "12" июля 2006г. подпись		
Сверено с эталонным экземпляром ведущей АТБ.			

ИЛ-76Т

Учтённый экземпляр.

Регистрационный номер: Д59-76/07

Снятие копий ЗАПРЕЩЕНО

ЛИСТ УЧЁТА СВЕРКИ ИНСТРУКЦИИ ПО ТЕХНИЧЕСКОЙ ЭКСПЛУАТАЦИИ

(ч. 3, гл. 36, 37. Система планера.)

Дата проверки	Цель проверки	Ф.И.О, должность и подпись проверяющего
12.03.2007	Инструкция по технической эксплуатации самолёта Ил-76Т, принадлежащая УНПЛГ ГВС ФСНСТ МТ РФ сверена с эталонным экземпляром ЗАО «АТБ Домодедово».	"АТБ ДОМ... ...ДЕДОВО" ИНЖЕНЕРНЫЙ ЦЕНТР Отдел поддержания летной годности и надежности АТ "12" 03 2007г. подпись Поляин А.А. Инженер ОПЛГ ВС ИТ

Ил 76

ИНСТРУКЦИЯ ПО ТЕХНИЧЕСКОЙ ЭКСПЛУАТАЦИИ

ОГЛАВЛЕНИЕ

ИНСТРУКЦИЯ ПО ТЕХНИЧЕСКОЙ ЭКСПЛУАТАЦИИ

Часть 5		
АВИАЦИОННОЕ ОБОРУДОВАНИЕ	5I	Система электроснабжения самолета
	52	Освещение и сигнализация
	53	Кислородная система
	54	Приборные панели и системы регистрации
	55	Фотооборудование
	56	Пилотажно-навигационное оборудование
	57	Система автоматического управления самолетом
Часть 6		
РАДИОЭЛЕКТРОННОЕ ОБОРУДОВАНИЕ	6I	Радиосвязное оборудование
	62	Радионавигационное оборудование
	64	Средства опознавания. Инв.
Часть 7		
ТРАНСПОРТНОЕ ОБОРУДОВАНИЕ	7I	Погрузочное оборудование
	72	Швартовочное оборудование
	75	Аварийно-спасательные средства
РЕГЛАМЕНТ ТЕХНИЧЕСКОГО ОБСЛУЖИВАНИЯ	Часть I	Самолет и двигатели
	Часть II	Системы применения
	Часть III	Авиационное оборудование
	Часть IУ	Радиоэлектронное оборудование
ПРИЛОЖЕНИЕ К "РЕГЛАМЕНТУ ТЕХНИЧЕСКОГО ОБСЛУЖИВАНИЯ"		Альбом карт смазки шарнирных соединений систем самолета
ПРИЛОЖЕНИЕ К "РЕГЛАМЕНТУ ТЕХНИЧЕСКОГО ОБСЛУЖИВАНИЯ"		Альбом схем деления самолета на зоны и обозначения эксплуатационных люков и лючков
НАЗЕМНОЕ ОБОРУДОВАНИЕ РУКОВОДСТВО ПО АЭРОДРОМНОМУ ОБСЛУЖИВАНИЮ		
ИНСТРУКЦИЯ ПО ПЕРЕОБОРУДОВАНИЮ В СПЕЦВАРИАНТ		

В соответствии с приведенными выше номерами глав, с целью точного и быстрого отыскания необходимой информации весь материал внутри главы разбивается по функциональным признакам.

Пример:	Система 47-00	Топливная система
	Подсистема 47-I0-0	Размещение
	Раздел подсистемы 47-II-0	Топливные баки
	Агрегат 47-II-I	Поплавковый обратный клапан

Полный перечень такой разбивки представлен в оглавлении каждой системы.

На каждой странице под этими цифровыми обозначениями помещаются номера страниц, которые разделяют материал по виду информации:

ИНСТРУКЦИЯ ПО ТЕХНИЧЕСКОЙ ЭКСПЛУАТАЦИИ

Стр.I по I00 - Описание и работа

Стр.I0I по 200 - Устранение неисправностей

Стр.20I по и т.д. - Техническое обслуживание

Таким образом страница с индексом 47-II-I стр.I - означает описание поплавкового обратного клапана, а страница с индексом 47-II-I стр.20I - означает указания по техническому обслуживанию этого клапана.

Главы / системы объединены в части по службам.

Часть III, глава 36

Бытовое оборудование

Ш.76

ИНСТРУКЦИЯ ПО ТЕХНИЧЕСКОЙ ЭКСПЛУАТАЦИИ

Листок учета изменений

(Заполняется от руки исполнителем, проводящим замену листов в ЭТД)

№ изменения	Основание	Измененные и введенные страницы	Исполнитель

Зак. 2119—78 г. Тир. 400. Тип. ТАПО.

11.76

ИНСТРУКЦИЯ ПО ТЕХНИЧЕСКОЙ ЭКСПЛУАТАЦИИ

ЛИСТ

УЧЕТА ВНЕСЕННЫХ ИЗМЕНЕНИЙ гл. 37

№ изменен.	Основание	Измененные страницы	Исполнитель

11,76

ИНСТРУКЦИЯ ПО ТЕХНИЧЕСКОЙ ЭКСПЛУАТАЦИИ

№ изменен.	Основание	Измененные страницы	Исполнитель

ПЕРЕЧЕНЬ ДЕЙСТВУЮЩИХ СТРАНИЦ

ГЛАВА 36 - БЫТОВОЕ ОБОРУДОВАНИЕ

Глава, Раздел, Подраздел	Стр.	Номер изменения	Дата
Титульный лист	-		-
Оборот титульного листа	-		10 июля 1978
Оглавление	А(т)		10 июля 1978
	Б(т)		10 июля 1978
	В(т)		10 июля 1978
Лист учета изменений	-		-
Перечень действующих страниц	1(т)	609	5 июня 1989
Содержание	1(т)	359	15 апреля 1985
36-00	1(т)	293	15 марта 1984
	201(т)		20 мая 1985
	202(т)		10 мая 1985
36-10-0	1(т)	359	15 апреля 1985
	2(т)	359	15 апреля 1985
	201		15 марта 1974
36-10-1	1(т)	20	10 июля 1978
	2(т)	20	10 июля 1978
	3		15 января 1975
	4		15 января 1975
	201(т)	20	10 июля 1978
	202(т)	20	10 июля 1978
36-10-2	1(т)	20	10 июля 1978
	2(т)	20	10 июля 1978
	3(т)	20	10 июля 1978
	201(т)	554	25 мая 1988
	202(т)	20	10 июля 1978
36-10-3	1(т)	302	10 мая 1984
	2(т)	20	10 июля 1978
	3(т)	20	10 июля 1978
	201(т)	20	10 июля 1978
	202(т)	20	10 июля 1978
36-10-4	1(т)	20	10 июля 1978
	2(т)	20	10 июля 1978
	201	4	15 января 1977
36-10-5	1(т)	20	10 июля 1978
	2(т)	20	10 июля 1978
	201(т)	20	10 июля 1978
	202(т)	20	10 июля 1978
36-10-6	1(т)	38	20 декабря 1978
	2(т)	20	10 июля 1978
	201		15 марта 1974
36-10-7	1	38	20 декабря 1978
	2		15 марта 1974
	3(т)	283	10 января 1984
	4	283	10 января 1984
	101(т)	283	10 января 1984
	201	38	20 декабря 1978
	202		15 марта 1974
	203(т)	283	10 января 1984
36-10-8	1		15 марта 1974
	2		15 марта 1974
	3		15 марта 1974
	101(т)	283	10 января 1984
	201		15 марта 1974
	202		15 марта 1974
36-10-9	1		15 марта 1974
	201		15 марта 1974
36-10-10	1(т)	20	10 июля 1978
	201(т)	609	5 июня 1989
36-10-11	1	215	15 октября 1982
	2	215	15 октября 1982
	201	75	10 ноября 1979
	202	75	10 ноября 1979
36-10-12	1	2	20 февраля 1976
	2	2	20 февраля 1976
	201	2	20 февраля 1976
36-10-13	1	359	15 апреля 1985
	2	381	10 сентября 1985
	201	381	10 сентября 1985
	202	359	15 апреля 1985
36-20-0	1(т)	38	20 декабря 1978
	2	20	10 июля 1978
	3(т)		20 декабря 1978
	201		15 марта 1974
36-20-1	1(т)	311	10 июля 1984
	2(т)	311	10 июля 1984
	3(т)	20	10 июля 1978
	201(т)	20	10 июля 1978
36-20-2	1(т)	20	10 июля 1978
	2(т)	20	10 июля 1978
	3/4(т)	20	10 июля 1978
	201(т)	20	10 июля 1978
	202(т)	20	10 июля 1978
	203(т)	20	10 июля 1978

ГЛАВА36 - БЫТОВОЕ ОБОРУДОВАНИЕ
СОДЕРЖАНИЕ

ОБЩЕЕ

ОПИСАНИЕ И РАБОТА

I. Описание (фиг. I)

Бытовое оборудование самолета расположено внутри фюзеляжа в двух кабинах: экипажа и грузовой.

Кабина экипажа расположена в носовой части фюзеляжа и отделена от грузовой кабины герметичной перегородкой по шпангоуту № I4. В перегородке имеются две двери: правая дверь сообщает грузовую кабину с кабиной экипажа, левая - служит для входа в туалет из грузовой кабины. Грузовая кабина расположена между шпангоутами № I4 и 67.

С изделия 053404083 крепление верхних декоративных павиноловых зашивок (шп.№ I5÷56) выполнено лентами - застежками типа " Репейник ", одна часть которых пришивается к зашивкам, а ответная часть их приклеивается к каркасу клеем ВК - II.
При эксплуатации изделий, в случае отклеивания лент - застежек, произвести по месту их подклейку клеем ВК - II.

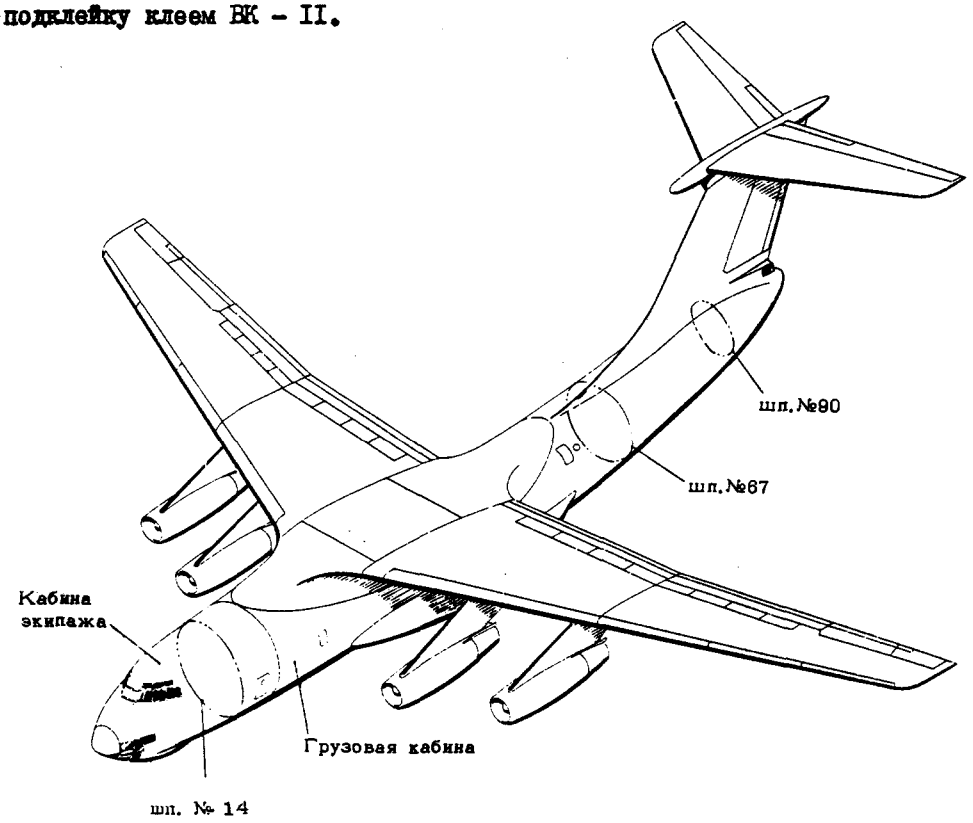

РАЗМЕЩЕНИЕ КАБИН НА САМОЛЕТЕ

фиг. 1

ОБЩЕЕ

ТЕХНИЧЕСКАЯ ЭКСПЛУАТАЦИЯ

I. Уборка/Очистка

ВНИМАНИЕ! I. ПРИ ОТРИЦАТЕЛЬНОЙ ТЕМПЕРАТУРЕ НАРУЖНОГО ВОЗДУХА ТЕМПЕРАТУРА ВОДЫ И МОЮЩЕГО РАСТВОРА ДОЛЖНА БЫТЬ НЕ НИЖЕ +50°С. В ЗИМНЕЕ ВРЕМЯ ПЕРЕД ПРОВЕДЕНИЕМ РАБОТ ПО УБОРКЕ/ОЧИСТКЕ ПРОГРЕЙТЕ КАБИНЫ САМОЛЕТА С ПОМОЩЬЮ НАЗЕМНОЙ ИЛИ БОРТОВОЙ УСТАНОВКИ.

2. НАПРАВЛЯТЬ СТРУЮ ТЕПЛОГО ВОЗДУХА НА ПОВЕРХНОСТИ, ОБРАБАТЫВАЕМЫЕ МОЮЩИМИ СРЕДСТВАМИ, ЗАПРЕЩАЕТСЯ.

(I) При выполнении работ по уборке/очистке используйте пылесос, емкости для чистой воды и растворов "Аэрол-I", поролоновые губки, ветошь, салфетки, щетки для подметания пола и мойки оборудования, совок и емкость для мусора.

ПРИМЕЧАНИЕ: Пылесос "Ракета-77ТА", повышенной мощности с питанием от бортовой электросети переменного трехфазного тока 200 в подключать в разъемы РБН2-4-I8Г2 (АI30.364.032ТУ). Разъемы установлены в кабине экипажа на шпангоуте № I3 и в грузовом отсеке на шпангоутах №№ 23, 46,55 и 66.

(2) Для удаления масла, копоти, пыли и других загрязнений с металлических, неметаллических и окрашенных элементов конструкции применяйте растворы "Аэрол-I" (ТУ38-7-4-66), которые являются хорошими моющими средствами.

Бытовое оборудование промывайте раствором "Аэрол-I" из расчета I00 г "Аэрол-I" на 8 л воды.

Для удаления местных загрязнений применяйте раствор из расчета 300 г "Аэрол-I" на I л воды.

Загрязненные поверхности промывайте следующим образом:

(а) Смочите раствором "Аэрол-I" салфетку и поролоновую губку.

(б) Хорошо отожмите салфетку и несколько слабее губку.

(в) Оберните губку салфеткой (во избежание стекания раствора на пол).

(г) Слегка нажимая на салфетку с губкой, протрите обрабатываемые поверхности.

(д) Смочите чистой водой поролоновую губку и салфетку, отожмите их и протрите поверхности, обработанные раствором "Аэрол-I".

(е) Протрите обработанные места сухой салфеткой.

ВНИМАНИЕ! В СЛУЧАЕ ПОПАДАНИЯ ВОДЫ ИЛИ МОЮЩЕГО РАСТВОРА НА ПОЛ И ДРУГИЕ ЭЛЕМЕНТЫ КОНСТРУКЦИИ САМОЛЕТА НЕМЕДЛЕННО УДАЛИТЕ ЖИДКОСТЬ И ПРОТРИТЕ ДАННОЕ МЕСТО НАСУХО.

СЛЕДИТЕ, ЧТОБЫ ЖИДКОСТЬ НЕ ЗАТЕКАЛА В ТРУДНОДОСТУПНЫЕ МЕСТА, ЩЕЛИ.

(3) Пыль с поверхностей элементов бытового оборудования удаляйте при помощи пылесоса или поролоновых губок и салфеток. Губки и салфетки необходимо смочить в чистой воде и затем отжать. После удаления пыли насухо протрите очищенные поверхности салфеткой.

(4) Убирайте пол кабины в следующей последовательности:

(а) Подметите пол щеткой и соберите мусор в совок.

(б) Удалите пыль пылесосом.

(в) Смочите чистой водой салфетку, тщательно отожмите ее и протрите пол.

ВНИМАНИЕ! СЛЕДИТЕ, ЧТОБЫ ВОДА НЕ ЗАТЕКАЛА В ТРУДНОДОСТУПНЫЕ МЕСТА И ЩЕЛИ.

БЫТОВОЕ ОБОРУДОВАНИЕ КАБИНЫ ЭКИПАЖА

ОПИСАНИЕ И РАБОТА

Описание

В кабине экипажа установлены рабочие места пилотов, штурмана, старшего бортового техника, радиста и штурмана-инструктора.

В задней части кабины экипажа между шпангоутами №№ II и I4, расположен технический отсек, в котором установлены буфет, столик и контейнер бортпроводника.

Для отдыха экипажа во время стоянки самолета вне базового аэродрома установлен лежак в проходе к рабочему месту штурмана.

На левом борту фюзеляжа, между шпангоутами №№ II и I4, расположен туалет.

На правом борту фюзеляжа, между шпангоутами №№ I3 и I4, установлен сейф для хранения личного снаряжения. Кроме того в кабине экипажа устанавливаются крючки (вешалки) и полка для головных уборов.

В проеме двери между отсеком и кабиной экипажа (у шпангоута № I2) установлена штора.

На шпангоуте № I4 справа установлена аптечка.

Для предотвращения загрязнения и повреждения напольных ковров в кабине экипажа при наземном обслуживании самолета на ковры устанавливаются предохранительные чехлы, которые крепятся к элементам конструкции пола лямками.

В кабине штурмана установлены 2 шторки: одна на этажерке справа (шпангоуты №№ 4-I0); вторая - в проходе на шпангоуте № 6.

Установлена штора в проеме двери между техотсеком и кабиной экипажа (у шпангоута № I2).

(фиг. I см. на стр. 2)

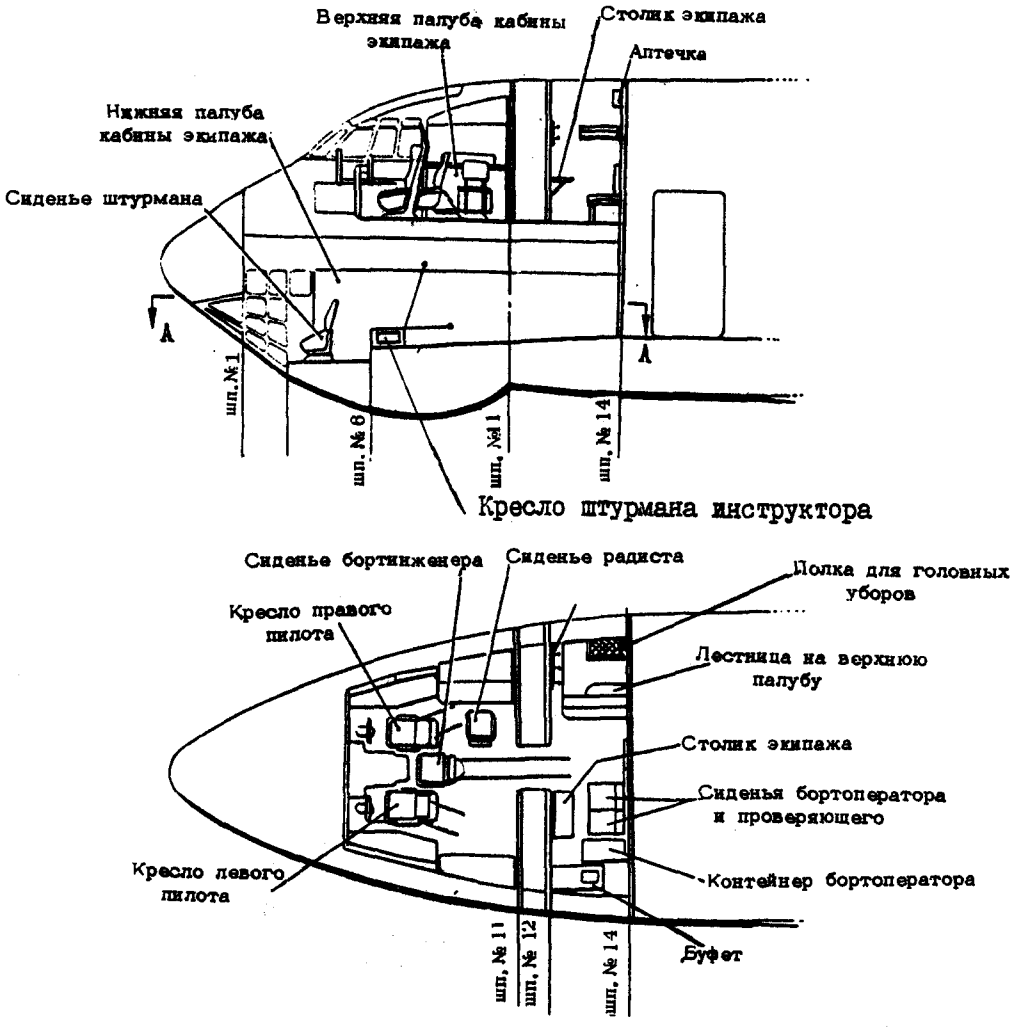

А - А

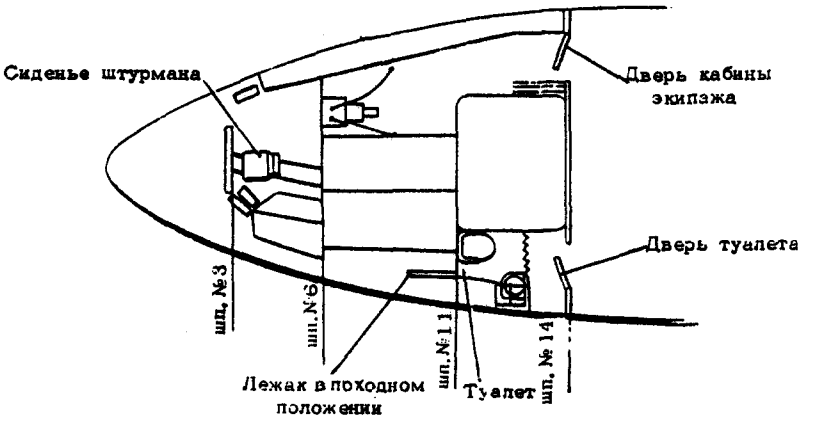

БЫТОВОЕ ОБОРУДОВАНИЕ КАБИНЫ ЭКИПАЖА

Фиг.I

БЫТОВОЕ ОБОРУДОВАНИЕ КАБИНЫ ЭКИПАЖА

ТЕХНИЧЕСКАЯ ЭКСПЛУАТАЦИЯ

I. Уборка/Очистка (см.36-00, "Уборка/Очистка")

КРЕСЛА ПИЛОТОВ

ОПИСАНИЕ И РАБОТА

I. Общая часть (фиг.I)

Кресла пилотов по конструкции аналогичны. Правое кресло является отраженным видом левого.

Продольное перемещение кресла осуществляется по дуге с постепенным откатом кресла к борту самолета (для обеспечения удобного выхода летчика из кресла). В продольном направлении кресло перемещается на 400 мм и фиксируется в крайних и в шести промежуточных положениях (с шагом 50 мм от крайнего переднего положения).

По высоте сиденье регулируется в пределах I60 мм с фиксацией в промежуточных положениях через каждые I0 мм, что позволяет пилоту при посадке в кресле перед полетом занять положение на уровне "пунктирной линии", нанесенной на фонаре кабины. Спинка кресла не отклоняется и имеет постоянный наклон $\sim$ I5° (от вертикали). Для облегчения посадки в кресло его подлокотники могут откидываться вверх вдоль спинки кресла.

Кресло снабжено поясными и плечевыми ремнями, запирающимися одним замком (пряжкой).

В спинке смонтирован механизм подтяга и стопорения плечевых ремней, имеющий рукоятку управления.

В чаше кресла установлена специальная подушка.

2. Описание

Основными элементами кресла являются каретка и сиденье.

Каретка состоит из литого основания и рамы, которые соединяются между собой болтами.

На основании каретки установлены восемь роликов (четыре расположены вертикально и четыре – горизонтально) для обеспечения перемещения кресла по направляющим рельсам, закрепленным на полу кабины экипажа. Рядом с задней парой вертикальных роликов расположены штыревые фиксаторы стопорения кресла в рельсах пола. Штыри фиксаторов управляются ручкой продольного перемещения с помощью тросовой систем смонтированной в основании каретки.

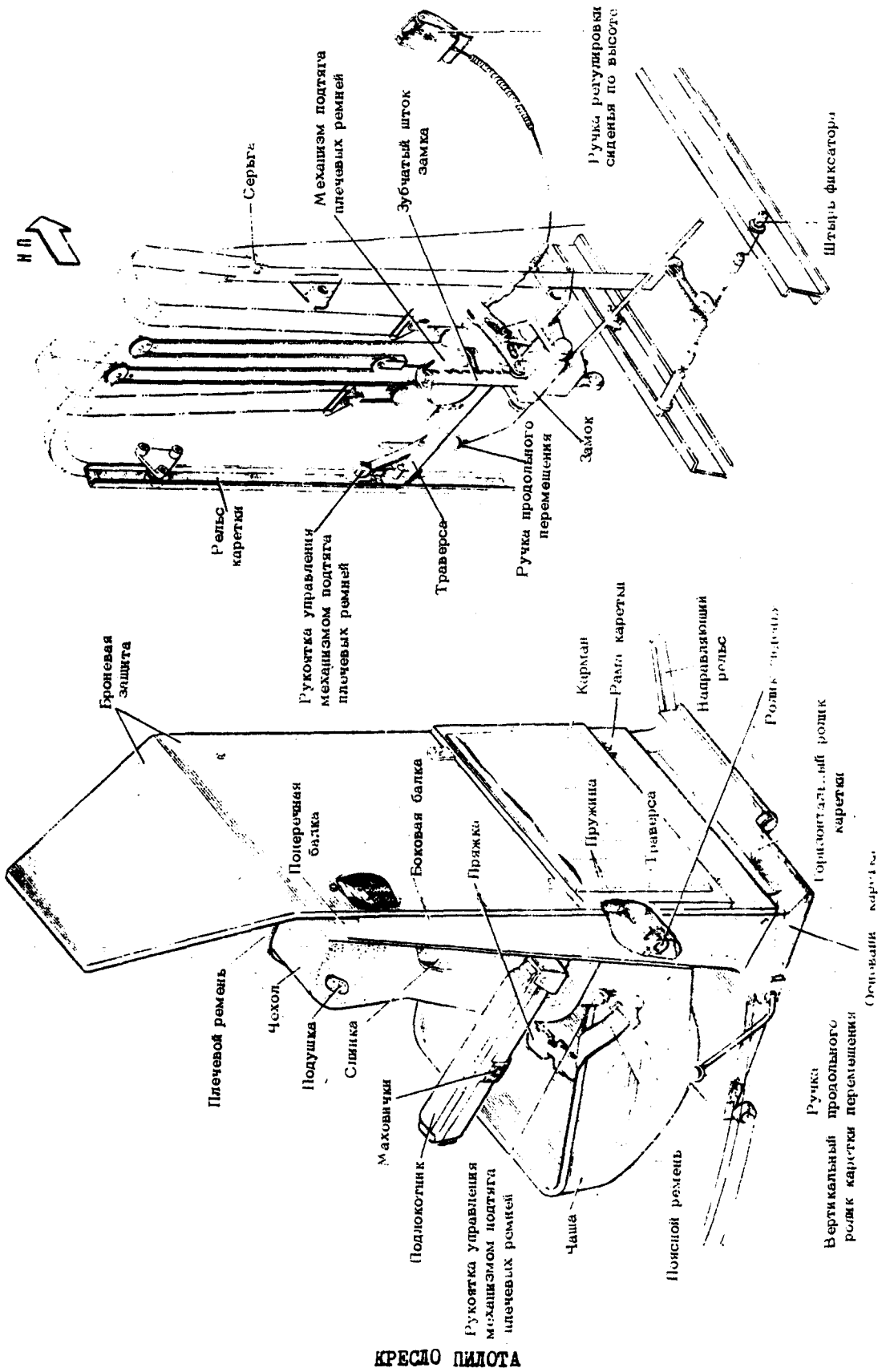

КРЕСЛО ПИЛОТА

фиг.I

Конструкция рамы состоит из двух боковых и одной поперечной балок. Боковые балки имеют рельсы, поперечная - два кронштейна, склепанные из пластин. На задней стороне рамы расположены точки крепления броневой защиты или защитного кожуха. На броневой защите (защитном кожухе) предусмотрен карман для кислородной маски.

Сиденье представляет собой сварную конструкцию из листов, изготовленных из титанового сплава, состоящую из двух частей: чаши сиденья и спинки сиденья. На задней стороне спинки сиденья установлены четыре ролика для обеспечения перемещения сиденья по направляющим рельсам каретки, траверса и механизм подтяга плечевых ремней.

На траверсе спинки сиденья установлены два кронштейна. Эти кронштейны соединены с кронштейнами поперечной балки каретки четырьмя пружинами, сила которых направлена на подъем сиденья вверх. Кроме того, на траверсе установлен замок, который фиксирует сиденье по высоте. Замок выполнен в виде зубчатого штока, запираемого роликом. Управление замком осуществляется ручкой регулировки сиденья по высоте с помощью троса, проложенного в боуденовской оболочке. Ручка регулировки сиденья по высоте прикреплена к передней стенке чаши сиденья.

Механизм подтяга плечевых ремней смонтирован в литом корпусе и представляет собой агрегат, состоящий из ленточной спиральной пружины, воздействующей на барабан с тросовой системой, и рукоятки стопорения с пружинным замком, запирающим барабан.

Передняя сторона спинки сиденья закрывается кожухом, на который накладывается подушка из поролона с подстилкой в капроновой наволочке. На спинку надевается внешний чехол, который в нижней части крепится винтами, а в остальных местах - специальными кнопками.

Правый и левый подлокотники установлены на боковых стенках спинки сиденья. Наклон обоих подлокотников в пределах 9° вниз и 15° вверх от горизонтали регулируется вращением маховичков. В откинутом положении каждый подлокотник фиксируется пружинным фиксатором. В переднюю часть одного из подлокотников вмонтирована пепельница. Подлокотники обтянуты кожей. Под кожей проложена губчатая резина.

На боковых стенках спинки сиденья установлены болты, к которым крепятся поясные ремни. К правому поясному ремню прикреплена пряжка, состоящая из двух крышек, трех фиксаторов и толкателя. Крышки от раскрытия удерживаются специальным крючком и педалькой, находящейся в верхней части пряжки. Серьги, прикрепленные к концам двух плечевых и левого поясного ремней, вставляются в окна пряжки и защелкиваются фиксаторами. Раскрытие пряжки осуществляется педалькой.

3. Работа

При отклонении ручки продольного перемещения вверх штыри фиксаторов выходят из отверстий в рельсах пола и кресло получает возможность перемещаться по рельсам вперед и назад.

При отклонении ручки регулировки сиденья по высоте "вверх-назад" освобождается ролик замка. Под действием пружин сиденье по направляющим рельсам рамы каретки перемещается вверх. Вниз сиденье опускается под действием веса сидящего в нем человека. Как только сиденье займет нужное положение, отпускается ручка регулировки сиденья по высоте, ролик запирает замок и сиденье фиксируется.

Плечевые ремни подтягиваются с помощью механизма подтяга ремней. При перемещении рукоятки управления механизмом подтяга вверх ремни стопорятся.

При нажатии на педальку пряжки плечевых и поясных ремней крючки выходят из зацепления с крючком, толкатель раскрывает их, фиксаторы освобождают серьги и пряжка раскрывается.

КРЕСЛА ПИЛОТОВ

ТЕХНИЧЕСКАЯ ЭКСПЛУАТАЦИЯ

ПРЕДУПРЕЖДЕНИЕ. ЕСЛИ В ЧАШЕ СИДЕНЬЯ НЕТ СПЕЦПОДУШКИ, ТО ВО ИЗБЕЖАНИЕ ПОЛУЧЕНИЯ ТРАВМ, ЗАПРЕЩАЕТСЯ ПОЛЬЗОВАТЬСЯ РУЧКОЙ РЕГУЛИРОВКИ СИДЕНЬЯ НА ВЫСОТЕ; ЕСЛИ В КРЕСЛЕ НИКТО НЕ СИДИТ, ТО ПРИ РЕГУЛИРОВКЕ СИДЕНЬЯ ПО ВЫСОТЕ СОБЛЮДАЙТЕ МЕРЫ ПРЕДОСТОРОЖНОСТИ. ПРИ МОНТАЖЕ, ХРАНЕНИИ И ТРАНСПОРТИРОВКЕ СИДЕНЬЕ КРЕСЛА ДОЛЖНО НАХОДИТЬСЯ В КРАЙНЕМ ВЕРХНЕМ ПОЛОЖЕНИИ.

1. Осмотр/Проверка

(I) Осмотрите части и механизмы кресла и убедитесь в том, что они не имеют повреждений.

(2) Убедитесь в том, что механизмы кресла работают нормально.

(3) Проверьте наличие и надежность крепления привязных ремней, а также исправность работы замка пряжки ремней.

(4) Убедитесь в чистоте пепельницы.

2. Демонтаж/Монтаж (фиг.20I)

А. Снятие кресла

(I) Утопите штыри фиксаторов продольного перемещения кресла в рельсах и переместите кресло в крайнее переднее положение.

(2) Снимите два задних профиля, закрывающие вырезы в рельсах, для чего отверните гайки болтов крепления этих профилей.

(3) Утопите штыри фиксаторов продольного перемещения кресла в рельсах, переместите кресло в крайнее заднее положение.

(4) Снимите два передних профиля, закрывающие вырезы в рельсах, отвернув гайки болтов крепления этих профилей.

(5) Утопите штыри фиксаторов продольного перемещения кресла в рельсах и переместите кресло вперед до совмещения роликов каретки с соответствующими вырезами в рельсах, поднимите кресло вверх и снимите его.

Б. Установка кресла

(I) Очистите направляющие рельсы фюзеляжа.

(2) Смажьте шарнирные соединения, штыри фиксаторов и ролики кресла тонким слоем смазки ЦИАТИМ-20I.

(3) Установите кресло в направляющие рельсы, введя ролики каретки в соответствующие вырезы в рельсах.

(4) Утопите штыри фиксаторов продольного перемещения кресла в рельсах и переместите кресло в крайнее переднее положение.

(5) Установите на место два задних профиля, закрывающие вырезы в рельсах и закрепите их болтами.

(6) Утопите штыри фиксаторов продольного перемещения кресла в рельсах, переместите кресло в крайнее заднее положение, установите на место и закрепите болтами два передних профиля, закрывающие вырезы в рельсах.

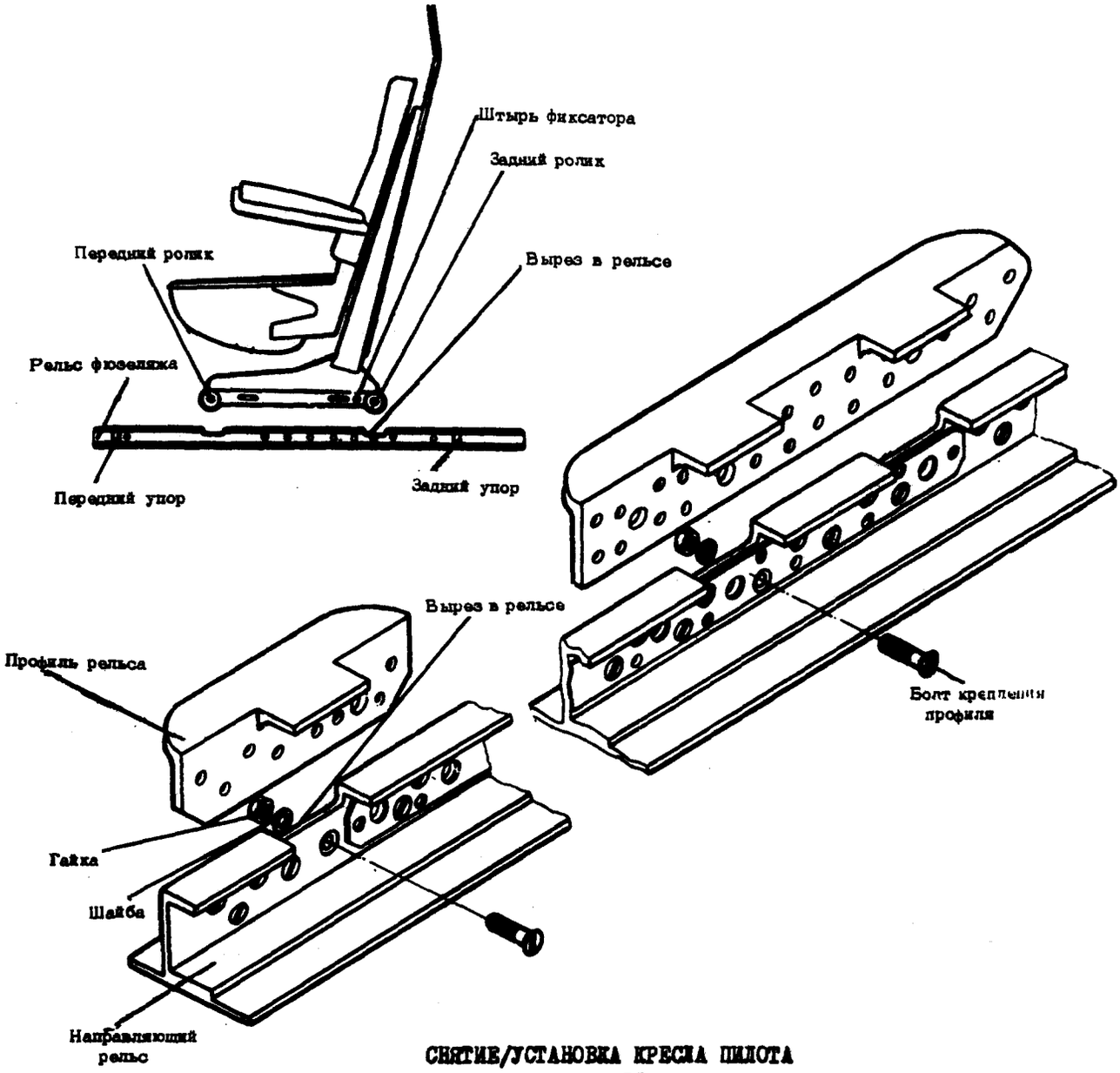

СНЯТИЕ/УСТАНОВКА КРЕСЛА ПИЛОТА
фиг.201

СИДЕНЬЕ БОРТОВОГО ИНЖЕНЕРА

ОПИСАНИЕ И РАБОТА

I. Общая часть (фиг.I)

Сиденье бортового инженера может перемещаться в продольном направлении по рельсам пола (до шпангоута № I4) и поворачиваться в сторону левого борта на угол 90°.

В продольном направлении сиденье фиксируется в крайних и в пяти промежуточных положениях: в трех - с шагом 60 мм от крайнего переднего положения и в двух - на расстоянии соответственно 300 и 550 мм от крайнего переднего положения.

При вращении сиденье фиксируется только в крайних положениях (продольном и развернутом).

Сиденье снабжено поясными ремнями, которые запираются замком. В чаше сиденья устанавливается специальная подушка. Для удобства работы в кабине спинка отклоняется вперед на сиденье. На жесткостях задней части чаши сиденья установлены отклоняющиеся вверх подлокотники.

2. Описание

Основными элементами сиденья являются каретка и чаша сиденья. Каретка состоит из литого корпуса и литого кронштейна. На корпусе каретки установлены четыре ролика для перемещения сиденья по направляющим рельсам, закрепленным на полу кабины пилотов. Рядом с задней парой роликов смонтированы штыревые фиксаторы стопорения сиденья в рельсах. Штыри фиксаторов управляются ручкой продольного перемещения (установленной на правой боковине чаши сиденья) с помощью тросовой системы и устройства, позволяющего управлять штырями стопорения при любом положении чаши сиденья относительно корпуса каретки. Это устройство состоит из тарельчатой оси, установленной на корпусе каретки, и упирающегося в нее вилкообразного рычага, установленного на кронштейне каретки.

Кронштейн каретки вращается в устройстве, конструктивно выполненном как шарикоподшипник, внешнее кольцо которого жестко связано с кронштейном, а внутреннее (двойное) - с корпусом каретки.

Кронштейн с чашей сиденья может поворачиваться на угол 90°. Ограничителем вращения служит специальный гребень, закрепленный на корпусе каретки.

В гребне имеются две прорези для фиксации кронштейна с чашей сиденья в крайнем положении. Штыревой фиксатор смонтирован непосредственно на кронштейне и управ-

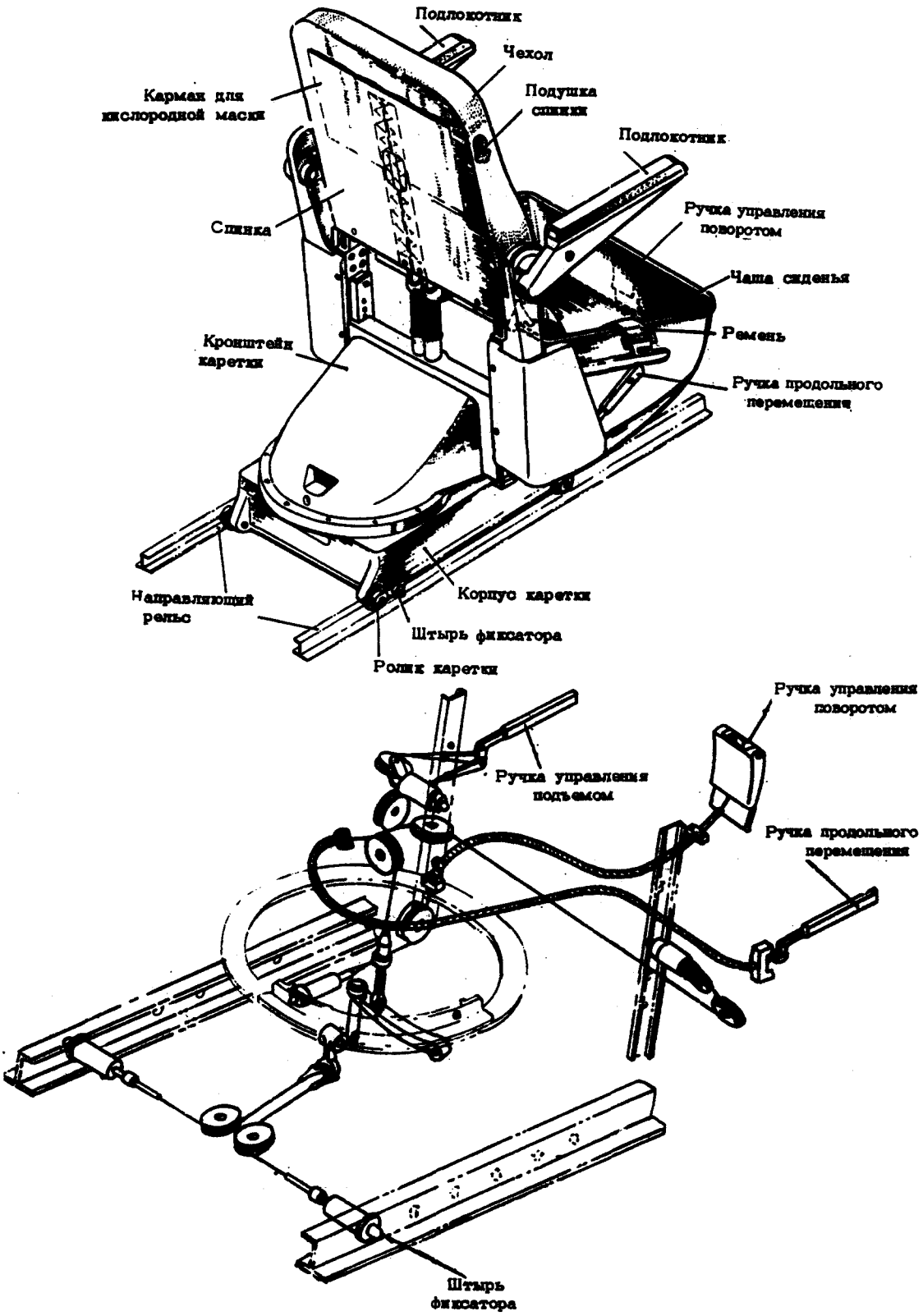

СИДЕНЬЕ БОРТОВОГО ИНЖЕНЕРА

Фиг.I

ляется с помощью троса (в боуденовской оболочке) ручкой стопорения сиденья в продольном и развернутом положениях. Ручка закреплена на передней стенке чаши. Спереди на кронштейне каретки смонтированы два рельса по которым происходит подъём и опускание чаши сиденья.

Рельсы имеют отверстия для фиксации чаши сиденья по высоте. Чаша сиденья представляет собой сварную конструкцию из листов титанового сплава. На задней стороне чаши установлены четыре ролика для перемещения чаши по высоте в направляющих рельсах кронштейна каретки и два штыревых фиксатора для фиксации чаши на необходимую высоту.

Управление штырями осуществляется ручкой регулировки сиденья по высоте, которая установлена на левой стороне чаши и соединена со штырями тросами.

На передней стороне кронштейна каретки установлены два стакана. В каждом стакане помещается пружина, упирающаяся одной стороной в дно стакана, другой - в кронштейн на задней стенке чаши сиденья.

Усилия пружин действует в направлении подъёма чаши сиденья вверх.
Сзади к чаше сиденья крепятся два кожуха.
К чаше сиденья двумя специальными болтами шарнирно крепится спинка. Спинка состоит из П-образного каркаса с капроновой диафрагмой, на котором закреплена подушка из поролона с подстилкой в капроновой наволочке. На спинку надевается внешний чехол, который сзади зашнуровывается, а снизу застегивается кнопками. На задней стороне чехла спинки имеется карман для кислородной маски. Спинка свободно отклоняется вперед. К головкам болтов крепления спинки к чаше сиденья присоединяются карабины поясных ремней.

Работа

При отклонении ручки управления продольным перемещением сиденья "вверх-назад" штыри фиксаторов выходят из отверстий в рельсах пола и сиденье получает возможность перемещаться по направляющим рельсам вперед и назад.

При отклонении вверх ручки стопорения сиденья в продольном и развернутом положениях утапливается штырь фиксатора кронштейна сиденья, обеспечивая возможность поворота сиденья в сторону левого борта. После поворота сиденья и освобождения ручки сиденье фиксируется в развернутом положении.

СИДЕНЬЕ БОРТОВОГО ИНЖЕНЕРА

ТЕХНИЧЕСКАЯ ЭКСПЛУАТАЦИЯ

I. Осмотр/Проверка

ПРЕДУПРЕЖДЕНИЕ! ЕСЛИ В ЧАШЕ СИДЕНЬЯ НЕТ ПАРАШЮТА ИЛИ СПЕЦИАЛЬНОГО ВКЛАДЫША, ТО ВО ИЗБЕЖАНИЕ ПОЛУЧЕНИЯ ТРАВМ ЗАПРЕЩАЕТСЯ ПОЛЬЗОВАТЬСЯ РУЧКОЙ РЕГУЛИРОВКИ СИДЕНЬЯ ПО ВЫСОТЕ.

ЕСЛИ В КРЕСЛЕ НИКТО НЕ СИДИТ, ТО ПРИ РЕГУЛИРОВКЕ СИДЕНЬЯ ПО ВЫСОТЕ СОБЛЮДАЙТЕ МЕРЫ ПРЕДОСТОРОЖНОСТИ. ПРИ МОНТАЖЕ, ХРАНЕНИИ И ТРАНСПОРТИРОВКЕ ЧАША СИДЕНЬЯ ДОЛЖНА НАХОДИТЬСЯ В КРАЙНЕМ ВЕРХНЕМ ПОЛОЖЕНИИ.

(I) Осмотрите части и механизмы сиденья и убедитесь в том, что они не имеют повреждений.

(2) Убедитесь в том, что механизмы сиденья работают нормально.

(3) Проверьте наличие и надежность крепления привязных ремней, исправность работы замка пряжки ремней.

(4) При обрыве троса управления отката кресла замените его на кондиционный.

2. Демонтаж/Монтаж (фиг.20I)

А. Снятие сиденья

(I) Утопите штыри фиксаторов продольного перемещения сиденья и откатите сиденье в крайнее переднее положение.

(2) Снимите два профиля, закрывающие вырезы в рельсах, отвернув гайки болтов крепления этих профилей.

(3) Утопите штыри фиксаторов продольного перемещения сиденья и переместите сиденье назад до совмещения роликов каретки с вырезами в рельсах.

(4) Поднимите сиденье вверх и снимите его.

Б. Установка сиденья

(I) Очистите направляющие рельсы пола.

(2) Смажьте шарнирные соединения, штыри фиксаторов и ролики сиденья тонким слоем смазки ЦИАТИМ-20I.

(3) Установите сиденье в направляющие рельсы.

(4) Утопите штыри фиксаторов продольного перемещения сиденья и переместите сиденье в крайнее переднее положение.

(5) Установите на место два профиля, закрывающие вырезы в рельсах, и закрепите их болтами.

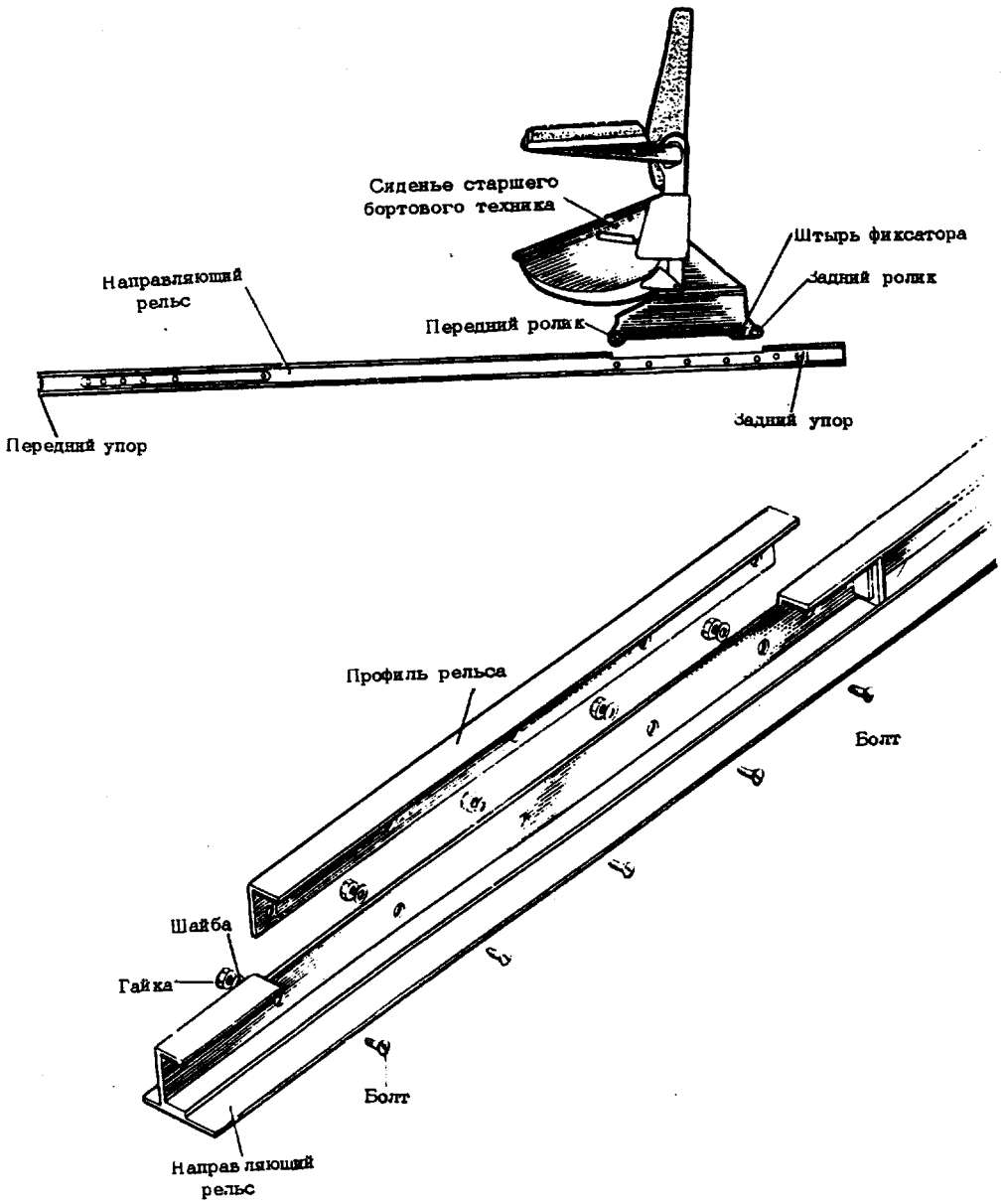

СНЯТИЕ И УСТАНОВКА СИДЕНЬЯ БОРТОВОГО ИНЖЕНЕРА

Фиг.201

СИДЕНЬЕ ШТУРМАНА

ОПИСАНИЕ И РАБОТА

I. Общая часть (фиг.)

Сиденье штурмана может перемещаться в продольном направлении (с постепенным смещением в сторону левого борта) на 490 мм и фиксироваться в двух крайних положениях и четырех промежуточных шагом 98 мм.

По высоте чаша сиденья перемещается на I50 мм с фиксацией в промежуточных положениях через каждые I5 мм.

Для удобства работы штурмана сиденье выполнено вращающимся и фиксируется по полету и в развернутом на 90° влево и вправо положениях.

Сиденье снабжено поясными ремнями.

В чаше сиденья устанавливается специальная подушка.

Для удобства работы спинка отклоняется вперед на чашусиденья.

Как исключение разрешается штурману при откате сиденья опираться ногой о поворотную рукоятку фиксации поворотного кронштейна установки НКПБ-7, при этом рукоятка должна быть завинчена до упора. Опирание ногой о другие конструктивные элементы установки НКПБ-7 категорически запрещается. Для удобства перемещения кресла штурмана на передней этажерке в плоскости третьего шпангоута установлен поручень.

2. Описание

Основными элементами сиденья являются каретка и чаша сиденья. Каретка состоит из литого корпуса и литого кронштейна. На корпусе каретки установлены четыре ролика для перемещения сиденья по направляющим рельсам, закрепленным на полу кабины штурмана. Рядом с задней парой роликов смонтированы штыревые фиксаторы стопорения сиденья в рельсах. Штыри фиксаторов управляются ручкой продольного перемещения (установленной на стенке чаши сиденья справа) с помощью тросовой системы и устройства,позволяющего управлять штырями стопорения при любом положении чаши сиденья относительно корпуса каретки. Это устройство состоит из тарельчатой оси установленной на корпусе каретки и упирающегося в неё вилкообразного рычага, установленного на кронштейне каретки.

Кронштейн каретки вращается в устройство, конструктивно выполненном как шарикоподшипник, внешнее кольцо которого жестко связано с кронштейном, а внутреннее (двойное)-с корпусом каретки. Ручка управления поворотом сиденья размещена на передней стороне чаши. Фиксатор соединен с ручкой с помощью троса.

Сзади на кронштейне каретки смонтированы два рельса, по которым происходит подъём и опускание чаши сиденья. Рельсы имеют отверстия для фиксации чаши сиденья по высоте.

Чаша сиденья представляет собой сварную конструкцию из листов титанового сплава. На задней стороне чаши сиденья установлены четыре ролика для перемещения чаши по высоте

Изменение № 20

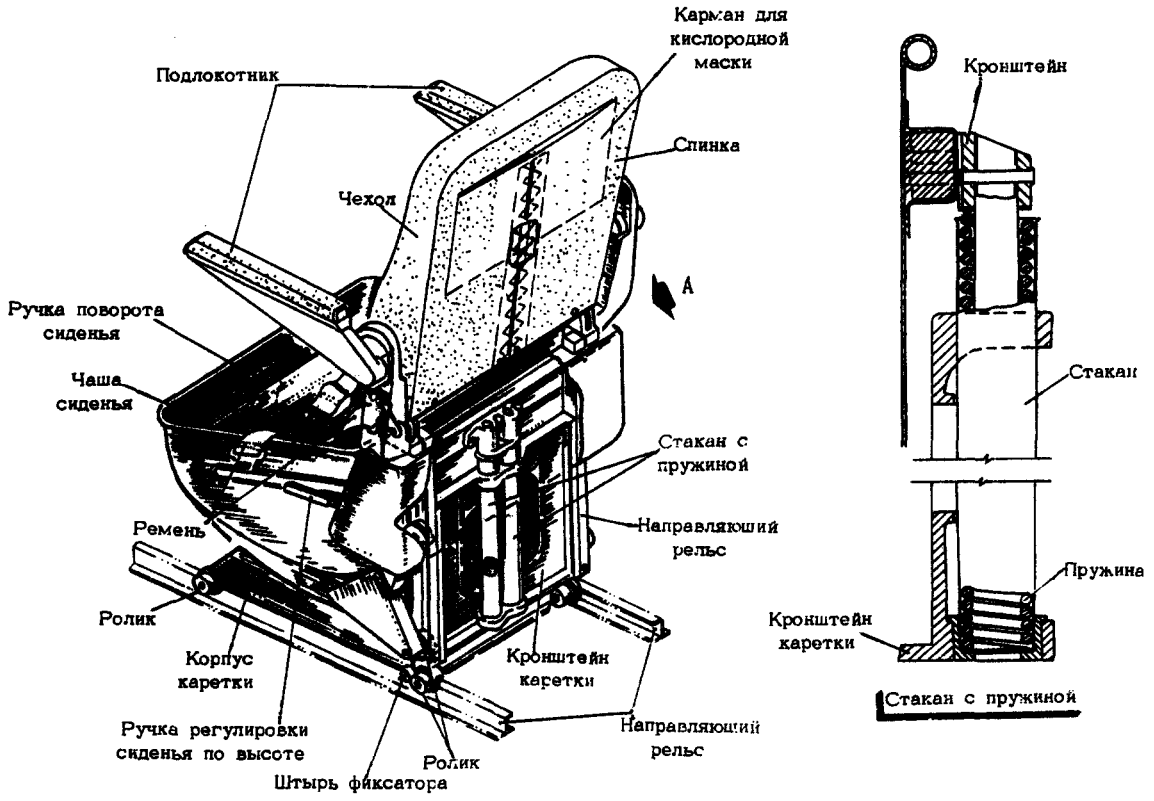

Вид А

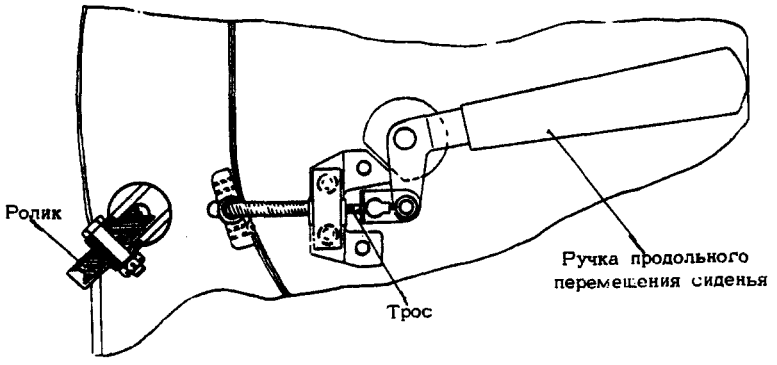

СИДЕНЬЕ ШТУРМАНА
фиг.I

в направляющих рельсах кронштейна каретки и для штыревых фиксатора для фиксации чаши на необходимой высоте.

Управление штырями осуществляется ручкой регулировки сиденья по высоте, которая установлена на левой стороне чаши и соединена со штырями тросами.

На задней стороне кронштейна каретки установлены два стакана. В каждом стакане помещается пружина, упирающаяся одной стороной в дно стакана, другой - в кронштейн к задней стенке чаши сиденья.

Усилие пружин действует в направлении подъема чаши сиденья вверх. Сзади к чаше сиденья крепится кожух.

К чаше сиденья двумя специальными болтами крепится спинка. Спинка состоит из П-образного каркаса с капроновой диафрагмой, на котором закреплена подушка из поролона с подстилкой в капроновой наволочке. На спинку надевается внешний чехол, на задней стороне которого имеется карман для кислородной маски. Спинка свободно отклоняется вперед. К головкам болтов крепления спинки к чаше сиденья крепятся карабины поясных ремней.

Сиденье имеет подлокотники. При нажатии на кнопку подлокотника он может поворачиваться на угол 120°. Если кнопка не нажата, подлокотник фиксируется (от усилия, направленного вниз) в любом промежуточном положении (через каждые 4°).

2. <u>Работа</u>

При отклонении вверх ручки продольного перемещения сиденья штыри фиксаторов выходят из отверстий в рельсах пола и сиденье получает возможность перемещаться по рельсам вперед и назад.

При отклонении ручки управления поворотом "вперед-вверх" сиденье имеет возможность вращаться. Если после установки сиденья в нужное положение (в семи положениях по кругу) ручку опустить, сиденье стопорится.

При отклонении вверх ручки регулировки сиденья по высоте штыри фиксаторов выходят из отверстий рельсов кронштейна каретки и сиденье получает возможность перемещаться по высоте. Вверх сиденье движется под действием усилия пружин, вниз - под действием веса сидящего. Как только сиденье займет нужное положение отпускается ручка регулировки сиденья по высоте и штыри входят в отверстия рельсов кронштейна каретки, фиксируя сиденье.

СИДЕНЬЕ ШТУРМАНА

ТЕХНИЧЕСКАЯ ЭКСПЛУАТАЦИЯ

ПРЕДУПРЕЖДЕНИЕ. ЕСЛИ В ЧАШЕ СИДЕНЬЯ НЕТ СПЕЦИАЛЬНОЙ ПОДУШКИ, ТО ВО ИЗБЕЖАНИЕ ПОЛУЧЕНИЯ ТРАВМ ЗАПРЕЩАЕТСЯ ПОЛЬЗОВАТЬСЯ РУЧКОЙ РЕГУЛИРОВКИ СИДЕНЬЯ ПО ВЫСОТЕ.

ЕСЛИ В КРЕСЛЕ НИКТО НЕ СИДИТ, ТО ПРИ РЕГУЛИРОВКЕ СИДЕНЬЯ ПО ВЫСОТЕ СОБЛЮДАЙТЕ МЕРЫ ПРЕДОСТОРОЖНОСТИ. ПРИ МОНТАЖЕ, ХРАНЕНИИ И ТРАНСПОРТИРОВКЕ ЧАША СИДЕНЬЯ ДОЛЖНА НАХОДИТЬСЯ В КРАЙНЕМ ВЕРХНЕМ ПОЛОЖЕНИИ.

I. Осмотр/Проверка

(I) Осмотрите части и механизмы сиденья и убедитесь в том, что они не имеют повреждений.

(2) Убедитесь в том, что механизмы сиденья работают нормально.

(3) Проверьте наличие и надежность крепления привязных ремней, а также исправность работы замка пряжки ремней.

2. Демонтаж/Монтаж (фиг.20I)

А. Снятие сиденья

(I) Утопите штыри фиксаторов продольного перемещения сиденья в рельсах и переместите сиденье в крайнее заднее положение.

(2) Снимите два профиля, закрывающие вырезы в рельсах, отвернув гайки болтов крепления этих профилей.

(3) Утопите штыри фиксаторов продольного перемещения сиденья и переместите сиденье вперед до совмещения роликов каретки с вырезами в рельсах. Постепенно наклоняя сиденье назад, выведите из направляющих рельсов через вырезы в них сначала передние, а затем задние ролики.

Б. Установка сиденья

(I) Очистите направляющие рельсы пола.

(2) Смажьте шарнирные соединения, штыри фиксаторов и ролики сиденья тонким слоем смазки ЦИАТИМ-20I.

(3) Установите сиденье в направляющие рельсы, введя в вырезы рельсов сначала задние, а затем передние ролики.

(4) Утопите штыри фиксаторов продольного перемещения сиденья и переместите сиденье в крайнее заднее положение.

(5) Установите на место два профиля, закрывающие вырезы в рельсах, и закрепите их болтами.

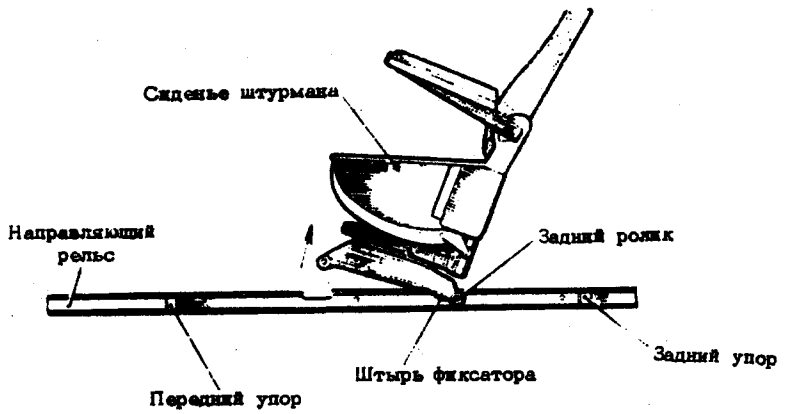

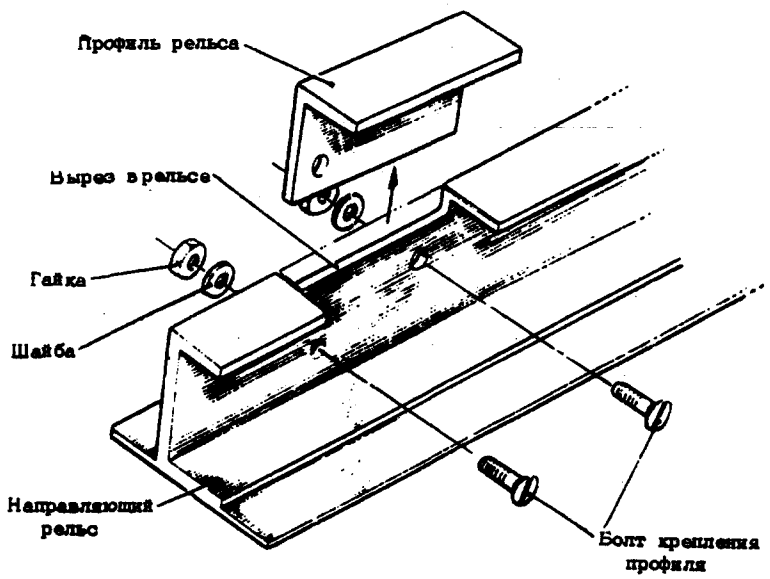

СНЯТИЕ/ УСТАНОВКА СИДЕНЬЯ ШТУРМАНА
фиг. 201

СИДЕНЬЕ РАДИСТА

ОПИСАНИЕ И РАБОТА

I. Общая часть (фиг.I)

Для удобства работы радиста сиденье выполнено вращающимся с фиксацией по полету и в развернутом на 90° влево и вправо положениях.

Сиденье снабжено поясными ремнями. В чаше сиденья устанавливается специальная подушка.

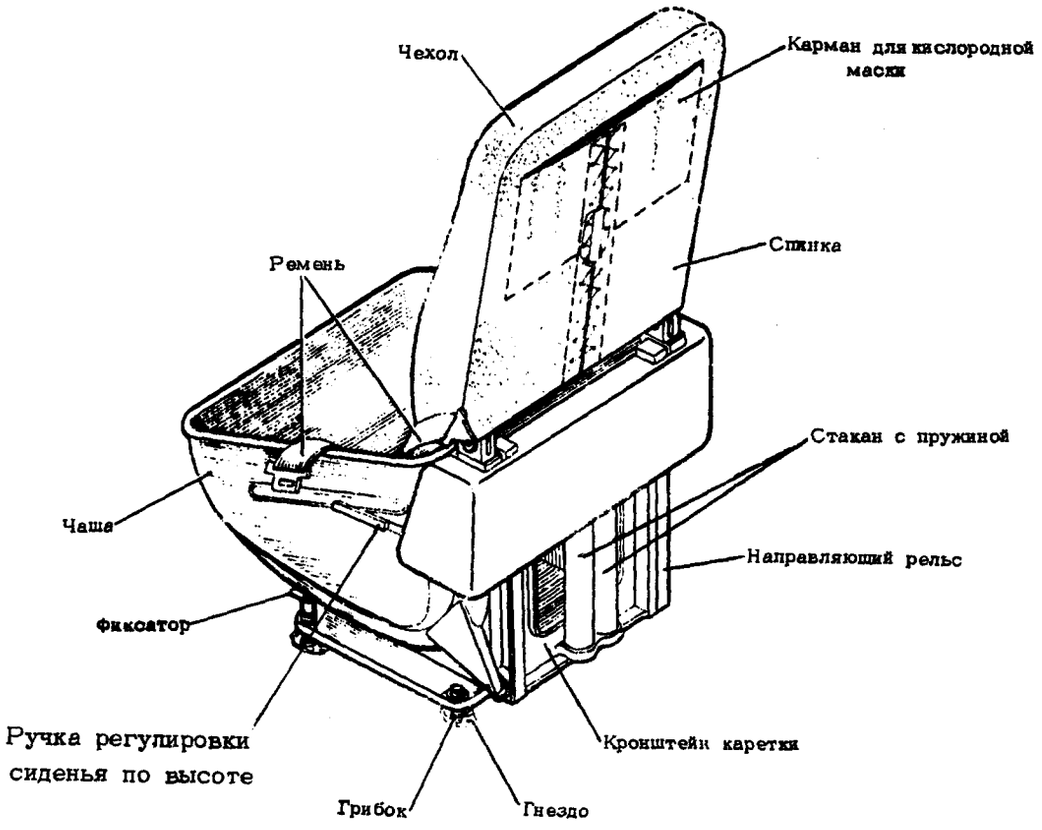

СИДЕНЬЕ РАДИСТА

фиг.I

2. Описание

Основными элементами сиденья являются поворотное основание и чаша сиденья. Поворотное сиденье состоит из корпуса и рамки. На корпусе основания крепятся четыре грибка, которые совместно с фиксатором (установленным в одном из грибков) и гнездами, закрепленными на полу кабины, обеспечивают крепление сиденья. Рамка вращается в устройстве, конструктивно выполненном как шарикоподшипник, внешнее кольцо которого жестко связано с рамкой, а внутреннее (двойное) - с корпусом основания. Кронштейн основания вращается в устройстве, конструктивно выполненном как шарикоподшипник, внешнее кольцо которого жестко связано с кронштейном, а внутреннее (двойное) - с корпусом каретки. Ручка управления поворотом сиденья размещена на правой стороне чаши. Фиксатор соединен с ручкой с помощью троса.

Сзади на кронштейне основания смонтированы два рельса по которым происходит подъём и опускание сиденья. Рельсы имеют отверстия для фиксации чаши сиденья по высоте. Чаша сиденья представляет собой сварную конструкцию из листов титанового сплава. На задней стороне чаши сиденья установлены четыре ролика для перемещения чаши по высоте в направляющих рельсах кронштейна основания и два штыревых фиксатора для фиксации чаши на необходимой высоте.

Управление штырями осуществляется ручкой регулировки сиденья по высоте, которая установлена на левой стороне чаши и соединена со штырями тросами.

На задней стороне кронштейна основания установлены два стакана. В каждом стакане помещается пружина, упирающаяся одной стороной в дно стакана, другой - в кронштейн на задней стенке чаши сиденья. Усилие пружин действует в направлении подъёма чаши сиденья вверх. Сзади к чаше сиденья крепится кожух.

К чаше сиденья двумя специальными болтами крепится спинка. Спинка состоит из П-образного каркаса с капроновой диафрагмой, на котором закреплена подушка из поролона с подстилкой в капроновой наволочке. На спинку надевается внешний чехол, на задней стороне которого имеется карман для кислородной маски. К головкам болтов крепления спинки к чаше сиденья крепятся карабины поясных ремней.

3. Работа

При отклонении ручки управления поворотом "Вверх-Назад" сиденье имеет возможность вращаться. Если после установки сиденья в нужное положение (по полету или развернутое на 90° влево или вправо) ручку опустить, то сиденье стопорится.

При отклонении вверх ручки регулировки сиденья по высоте штыри фиксаторов выходят из отверстий рельсов кронштейна каретки и сиденье получает возможность перемещаться по высоте. Вверх сиденье движется под действием усилия пружин, вниз-под действием веса сидящего. Как только сиденье займет нужное положение отпускается ручка регулировки сиденья по высоте и штыри входят в отверстия рельсов кронштейна каретки, фиксируя сиденье.

Ш.76

ИНСТРУКЦИЯ ПО ТЕХНИЧЕСКОЙ ЭКСПЛУАТАЦИИ

Изменение № 4

СИДЕНЬЕ РАДИСТА

ТЕХНИЧЕСКАЯ ЭКСПЛУАТАЦИЯ

ПРЕДУПРЕЖДЕНИЕ ЕСЛИ В ЧАШЕ СИДЕНЬЯ НЕТ ПАРАШЮТА ИЛИ СПЕЦИАЛЬНОГО ВКЛАДЫША, ТО ВО ИЗБЕЖАНИЕ ПОЛУЧЕНИЯ ТРАВМ ЗАПРЕЩАЕТСЯ ПОЛЬЗОВАТЬСЯ РУЧКОЙ РЕГУЛИРОВКИ СИДЕНЬЯ ПО ВЫСОТЕ.
ЕСЛИ В КРЕСЛЕ НИКТО НЕ СИДИТ, ТО ПРИ РЕГУЛИРОВКЕ СИДЕНЬЯ ПО ВЫСОТЕ СОБЛЮДАЙТЕ МЕРЫ ПРЕДОСТОРОЖНОСТИ. ПРИ МОНТАЖЕ, ХРАНЕНИИ И ТРАНСПОРТИРОВКЕ ЧАША СИДЕНЬЯ ДОЛЖНА НАХОДИТЬСЯ В КРАЙНЕМ ВЕРХНЕМ ПОЛОЖЕНИИ.

I. Осмотр/Проверка

(I) Осмотрите части и механизмы сиденья и убедитесь в том, что они не имеют повреждений.

(2) Убедитесь в том, что механизмы сиденья работают нормально.

(3) Проверьте наличие и надежность крепления привязных ремней, а также исправность работы замка пряжки ремней.

2. Демонтаж/Монтаж (см.фиг.I)

А. Снятие сиденья

(I) Поднимите ручку фиксатора вверх.

(2) Выведите головки грибков из зацепления с гнездами, закрепленными на полу кабины.

(3) Снимите сиденье.

Б. Установка сиденья.

(I) Очистите фиксирующие гнезда на полу кабины.

(2) Смажьте шарнирные соединения и фиксатор сиденья тонким слоем смазки ЦИАТИМ-20I.

(3) Установите сиденье так, чтобы головки грибков вошли в зацепление с гнездами на полу.

(4) Зафиксируйте сиденье, опустив ручку фиксатора и введя его в отверстие гнезда.

СИДЕНЬЯ БОРТОВОГО ОПЕРАТОРА И ПРОВЕРЯЮЩЕГО В ТЕХНИЧЕСКОМ ОТСЕКЕ

ОПИСАНИЕ И РАБОТА

I. Общая часть

В техническом отсеке самолета установлены два сиденья для бортоператора и проверяющего.

Сиденья имеют два положения: рабочее и походное. Спинка сиденья неподвижно закреплена на шпангоуте № I4, а само сиденье в походном положении устанавливается вертикально в одну линию со спинкой.

Каждое сиденье укомплектовано привязными ремнями.

2. Описание и работа (фиг.I)

Сиденье состоит из спинки, самого сиденья и ножки, обеспечивающей фиксацию сиденья в рабочем и походном положениях.

Спинка и сиденье представляют из себя металлические каркасы, внутри которых установлены поролоновые подушки. Спинка и сиденье обтянуты чехлами.

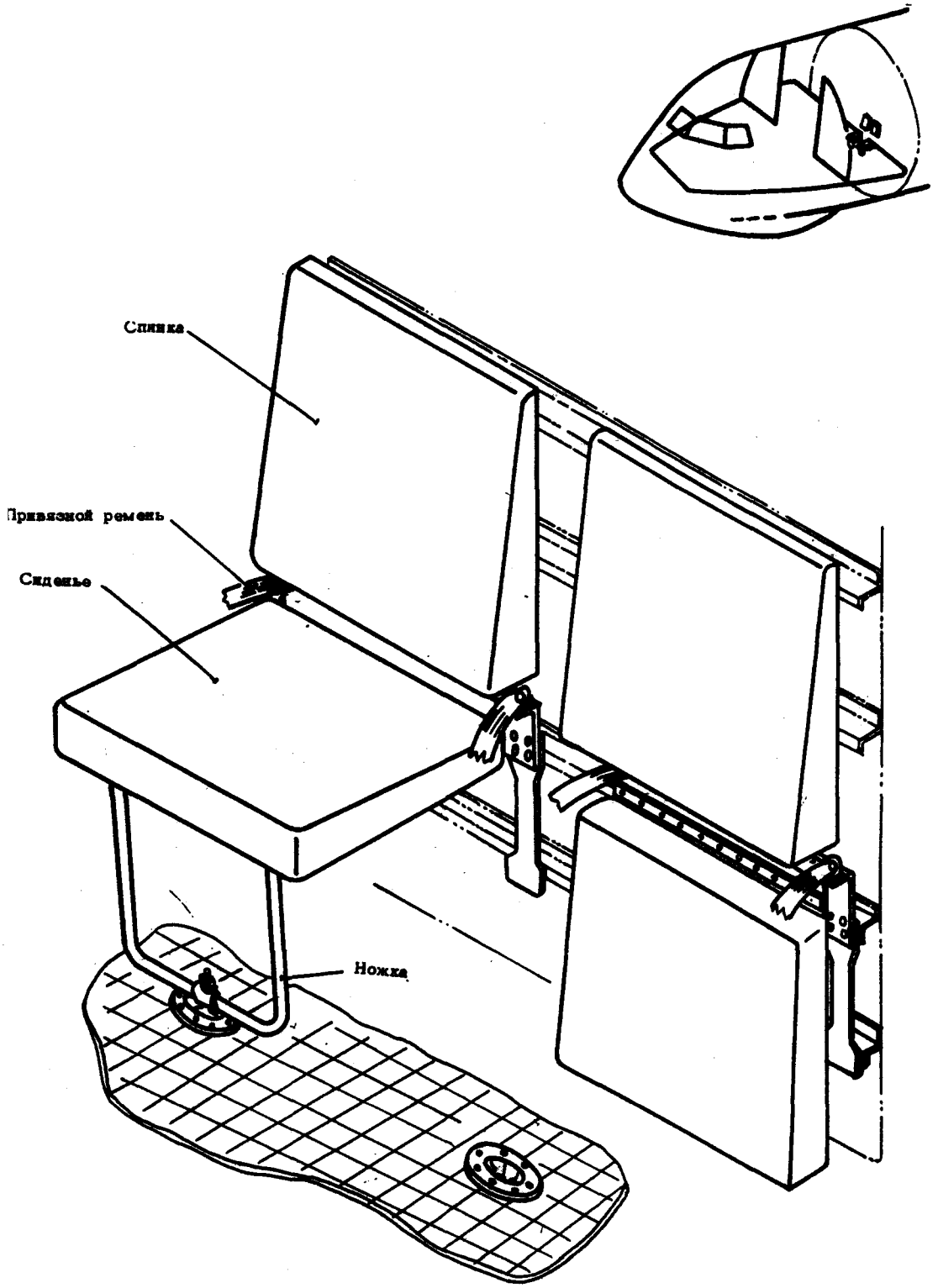

УСТАНОВКА СИДЕНИЙ БОРТОПЕРАТОРА И ПРОВЕРЯЮЩЕГО В ТЕХНИЧЕСКОМ ОТСЕКЕ

фиг.I

СИДЕНЬЯ БОРТОВОГО ОПЕРАТОРА И ПРОВЕРЯЮЩЕГО В ТЕХНИЧЕСКОМ ОТСЕКЕ

ТЕХНИЧЕСКАЯ ЭКСПЛУАТАЦИЯ

А. Осмотр

(I) Осмотрите спинку и сиденье, убедитесь в отсутствии повреждений, трещин и пробоин. В случае необходимости произведите ремонт сиденья. Забоины и царапины с острыми краями зачистите.

(2) Осмотрите заклепочные соединения сиденья и убедитесь в отсутствии ослабление и выпадения заклепок.

(3) Осмотрите узлы навески спинки, сиденья, убедитесь в отсутствии повреждений, трещин, царапин и забоин. Забоины и царапины зачистите. Детали, имеющие трещины, замените на новые.

(4) Осмотрите ленты привязного ремня и убедитесь в отсутствии на них порывов, порезов и масляных загрязнений. Ленты, имеющие повреждения, замените, загрязнения удалите.

(5) Осмотрите карабины лент и замок привязных ремней. Убедитесь в отсутствии коррозии и механических повреждений.

(6) Осмотрите ножку сиденья. Убедитесь в отсутствии деформации, в надежности соединений.

ВНИМАНИЕ: ПРИ ОТКАТЕ СИДЕНЬЯ БОРТОВОГО ИНЖЕНЕРА У ШПАНГОУТУ № I4 СИДЕНЬЕ СОПРОВОЖДАЮЩЕГО (БЛИЖАЙШЕЕ К ОСИ СИММЕТРИИ САМОЛЕТА) УСТАНОВИТЬ В ПОХОДНОЕ ПОЛОЖЕНИЕ.

Б. Проверка

(I) Переводом сиденья из рабочего положения в походное и обратно проверьте исправность работы шарнирных соединений, узлов навески и фиксацию сиденья в походном положениях.

Сиденье должно перемещаться из одного положения в другое свободно, без рывков и заеданий.

(2) Соедините ленты привязного ремня замком и, приложив усилие рук, убедитесь в надежности закрытия замка.

Ремень, раскрывающийся от усилия рук, замените.

2. Демонтаж/Монтаж

А. Снятие

(I) Для снятия спинки достаточно, придерживая спинку руками, отвернуть четыре болта-фиксатора, крепящие ее к шпангоуту № I4.

Изменение №20

(2) Для снятия сиденья установите его в рабочее положение и, придерживая его руками, отсоедините кронштейн навески сиденья от шпангоута (отверните гайки, снимите болты с шайбами).

ПРИМЕЧАНИЕ. Детали крепежа привяжите на шпангоуте по месту установки сидений.

Б. Установка

(I) Для установки спинки сиденья подстыкуйте её к установочным отверстиям на шпангоуте № I4 и закрепите болтами -фиксаторами.

(2) Для установки сиденья, придерживая его руками, подсоедините кронштейн навески к стенке шпангоута (установите болты, шайбы, навинтите и затяните гайки).

БУФЕТ

ОПИСАНИЕ И РАБОТА

I. Общая часть (фиг.I)

На верхней палубе кабины экипажа у левого борта в районе шпангоута № I3 размещен буфет экипажа. В буфете установлено следующее съемное оборудование: два электрокипятильника КУ-200-2с , "бокс" для вторых блюд К-I04А с двумя сотейниками для пищи.

Один из электрокипятильников не подключен к бортовой электросети.

Для разогрева пищи предусмотрена стационарная электроплитка ПЭС-200/II5.

2. Описание

Буфет представляет собой склепанный из профилей стеллаж с гнездами, в которых имеются направляющие профили для установки электрокипятильников. Замки предохраняют кипятильники от выпадания из гнезд.

Слева от гнезд кипятильников имеется шкафчик, закрываемый дверью с замком нажимного типа. В нижнее отделение шкафчика устанавливается "бокс" для вторых блюд. Над гнездами кипятильников и шкафчиком закреплен сварной столик из титановых листов, в левой части которого предусмотрено гнездо для электроплитки, закрываемое крышкой.

Над столиком вдоль борта установлен экран из титанового листа, предохраняющий конструкцию самолета от тепла, выделяемого электроплиткой. На передней панели стеллажа над кипятильниками установлены два переключателя и лампы сигнализации работы плитки и кипятильника.

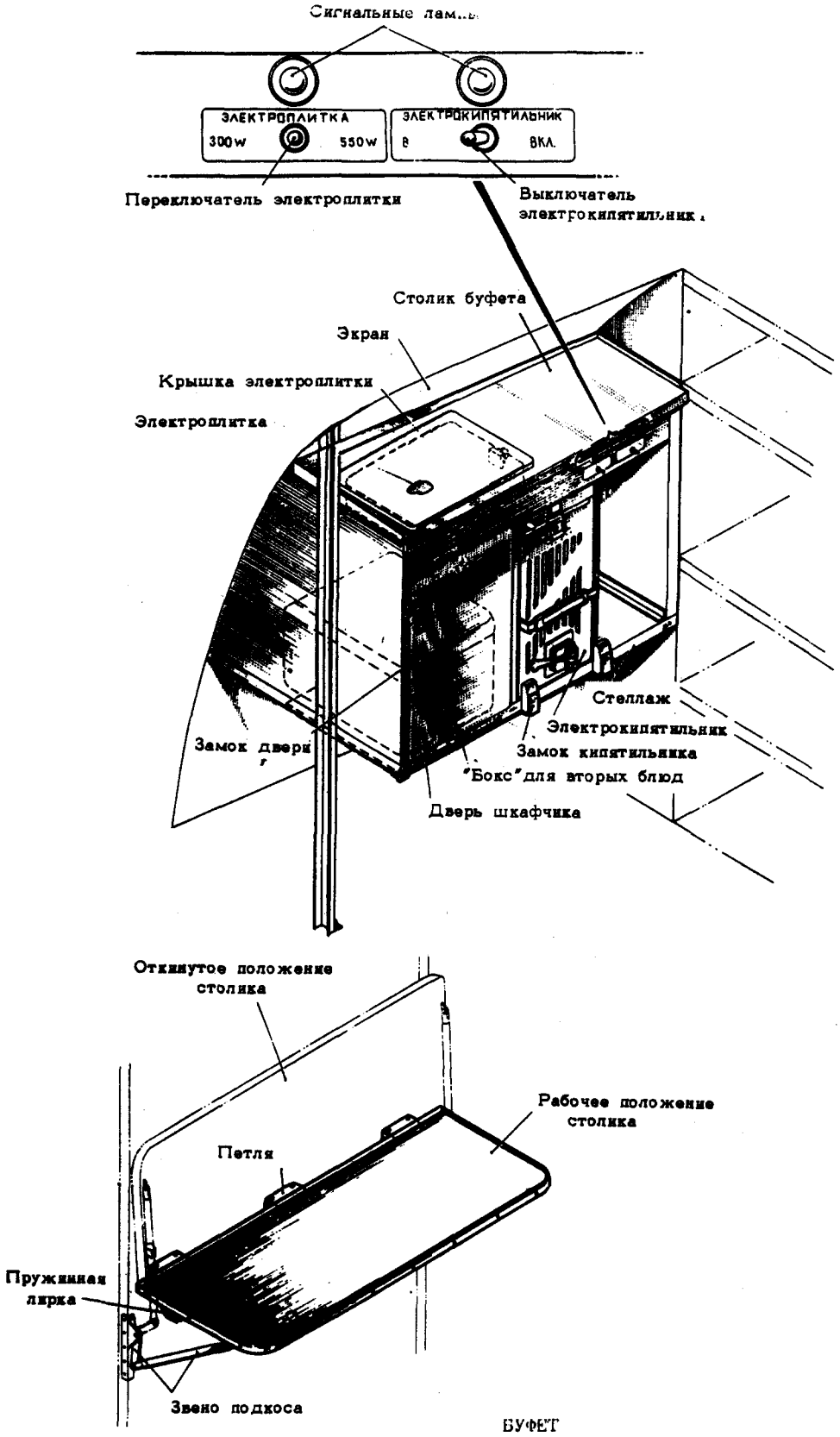
Сигнальные лампы
ЭЛЕКТРОПЛИТКА
300W
550W
ЭЛЕКТРОКИПЯТИЛЬНИК
ВКЛ.
Переключатель электроплитки
Выключатель электрокипятильника
Столик буфета
Экран
Крышка электроплитки
Электроплитка
Стеллаж
Электрокипятильник
Замок кипятильника
Замок двери
"Бокс" для вторых блюд
Дверь шкафчика
Откинутое положение столика
Рабочее положение столика
Петля
Пружинная лирка
Звено подкоса

БУФЕТ

фиг.1

БУФЕТ

ТЕХНИЧЕСКАЯ ЭКСПЛУАТАЦИЯ

I. Осмотр/Проверка

(I) Проверьте исправность замков крепления электрокипятильников в гнездах стеллажа.

(2) Проверьте исправность замка дверки шкафчика.

(3) Проверьте крепление розетки штепсельного разъема кипятильника. Убедитесь в том, что нет подгара контактов.

(4) Проверьте чистоту буфета и всего оборудования, размещенного в нем.

2. Уборка/Очистка (см.36-00, "Уборка/Очистка")

КИПЯТИЛЬНИК УНИВЕРСАЛЬНЫЙ КУ-200-2с.

ОПИСАНИЕ И РАБОТА

I. Общая часть

Кипятильник универсальный КУ-200-2с предназначен для кипячения воды и поддержания ее в горячем состоянии. В кипятильнике установлена термозащита (биметаллический выключатель), которая защищает кипятильник от перегрева в случае включения его без воды или при выкипании воды.

ВНИМАНИЕ! ВКЛЮЧАТЬ КИПЯТИЛЬНИК БЕЗ ВОДЫ ЗАПРЕЩАЕТСЯ.

2. Описание (фиг.I и 2)

Кипятильник состоит из корпуса, крана, верхней и задней крышек, нагревательных элементов и штепсельного разъема.

ПРИМЕЧАНИЕ. Съемные части кипятильников (крышки, краны) взаимозаменяемы.

Корпус представляет собой сварной сосуд с двойными стенками, изготовленный из нержавеющей стали. Он состоит из внутренней емкости, являющейся рабочим объемом кипятильника, и внешнего кожуха, предназначенного для защиты внутренних элементов кипятильника от повреждений и создания теплоизоляционной воздушной прослойки.

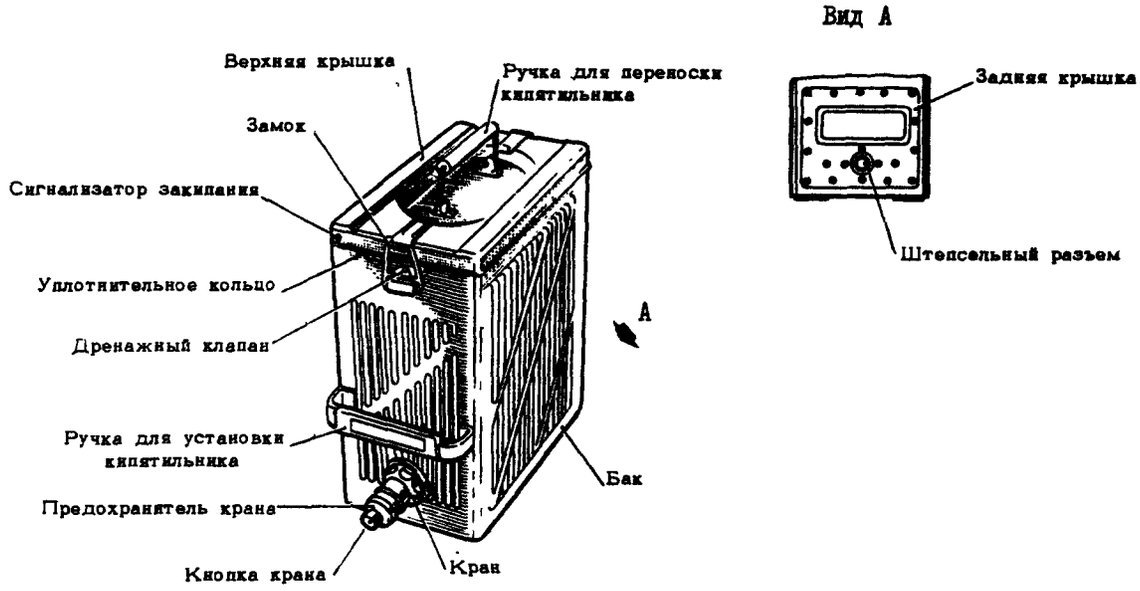

КИПЯТИЛЬНИК УНИВЕРСАЛЬНЫЙ КУ-200-2с
фиг.I

Наружная поверхность внешнего кожуха и внутренняя поверхность рабочей емкости полированы. Для определения количества жидкости, заправленной в кипятильник, на боковой поверхности внутренней емкости нанесены цифровые обозначения.

На передней стенке внешнего кожуха вверху расположены дренажный клапан и замок, фиксирующий верхнюю крышку в закрытом положении. При закрытом замке дренажный клапан открыт и воздушное пространство между стенками внешнего кожуха и внутренней емкости сообщено с атмосферой. Если замок открыт, шарик клапана перекрывает дренажное отверстие и герметизирует это пространство.

Сливной кран кипятильника кнопочного типа крепится на передней стенке корпуса внизу с помощью фасонной гайки. Кран представляет собой штоковый клапан с возвратной пружиной и предохранительной гайкой, фиксирующей шток клапана в закрытом положении при транспортировке кипятильника.

Для слива жидкости из кипятильника необходимо повернуть предохранительную гайку крана против направления вращения часовой стрелки до упора и нажать кнопку штока.
Над краном на передней стенке корпуса имеется ручка, предназначенная для установки и снятия кипятильника.
Верхняя крышка, закрывающая внутреннюю емкость кипятильника полая и эта полость герметична. Спереди на верхней крышке расположен сферический патрубок сигнализатора закипания. На верхней крышке имеется ручка для переноса кипятильника. Под крышкой устанавливается прокладка.

Задняя крышка обеспечивает доступ к монтажным узлам и деталям, расположенным в пространстве между стенками внешнего кожуха и внутренней емкости. Крепится задняя крышка винтами. Между крышкой и внешним кожухом устанавливается герметизирующая прокладка.

Нагревательные элементы находятся под днищем внутренней емкости и предназначены для нагревания воды, залитой в кипятильник.

Силовую цепь кипятильника составляют трубчатые нагревательные элементы мощностью 0,6 квт каждый.

Электрический штепсельный разъем служит для подключения кипятильника к бортовой сети. Разъем состоит из герметичной вилки и ответной части - розетки с планкой.

Цепь управления кипятильника питается от сети постоянного тока напряжением 27в. В цепь управления входят:

биметаллический выключатель, вмонтированный в кипятильник и предназначенный для защиты кипятильника от перегрева в случае включения его без воды или выкипания воды;

контактор включения питания кипятильника;

выключатель ВГ-15к-2с кипятильника.

Включение кипятильника сигнализируется желтой лампой, расположенной над кипятильником на передней панели буфета. Под лампой установлен выключатель кипятильника.

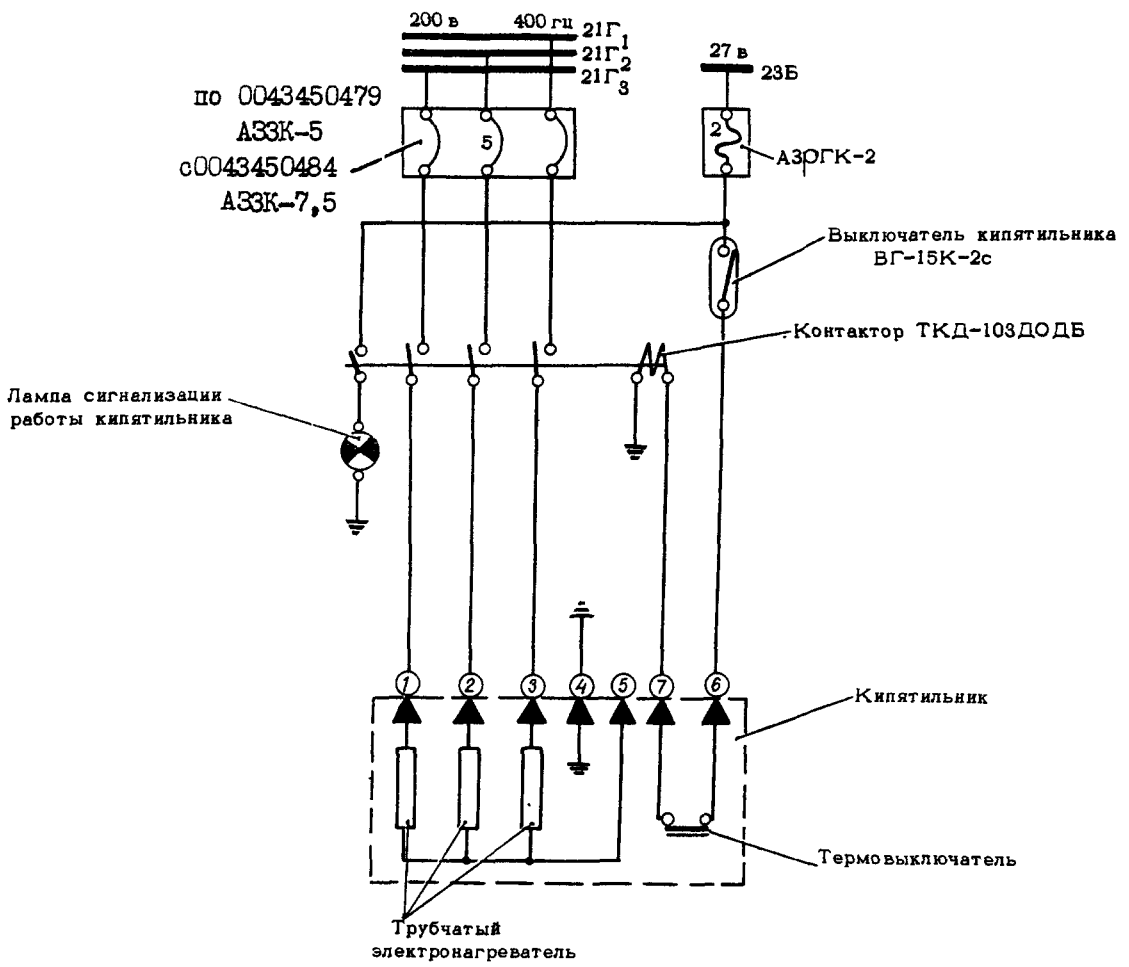

ПРИНЦИПИАЛЬНАЯ ЭЛЕКТРИЧЕСКАЯ СХЕМА КИПЯТИЛЬНИКА

фиг.2

3. Работа

Подсоединенный к бортовой сети кипятильник включают в работу выключателем, расположенным на передней панели буфета. При включении выключателя кипятильника цепь катушки контактора замыкается. Контактор срабатывает и включает нагревательные элементы, начинается нагрев воды. Через некоторое время из наконечника сигнализа-

тора закипания появляется пар, интенсивность выделения которого увеличивается по мере приближения к моменту закипания. Работа кипятильника сигнализируется сигнальной лампой.

Для выключения кипятильника выключатель устанавливают в положение "Откл."

В случае выкипания воды или включения кипятильника без воды биметаллический термовыключатель разрывает цепь катушки контактора и нагревательные элементы обесточиваются. Если в этом случае выключатель кипятильника не будет установлен в положение "Откл.", то спустя некоторое время кипятильник может вновь включиться остывшим биметаллическим термовыключателем.

ВНИМАНИЕ! ПОСЛЕ СРАБАТЫВАНИЯ ТЕРМОВЫКЛЮЧАТЕЛЯ НЕМЕДЛЕННО ПЕРЕВЕДИТЕ ВЫКЛЮЧАТЕЛЬ КИПЯТИЛЬНИКА НА ПЕРЕДНЕЙ ПАНЕЛИ БУФЕТА В ПОЛОЖЕНИЕ "ОТКЛ."

4. Основные данные

Полезный объем, л	7,5
Минимальное количество воды при кипячении, л	не менее I,5
Время закипания максимального объема воды с номинальной температурой не ниже +6°С при нормальных условиях, мин	не более 40
Вес (без воды), кг	не более 7
Напряжение питания цепи управления кипятильником, в	27 (±I0%)
Напряжение питания силовой цепи , в	200 (±5%)
Потребляемая сила тока в силовой цепи, а	не более 6
Режим работы кипятильника	длительный

КИПЯТИЛЬНИК УНИВЕРСАЛЬНЫЙ КУ-200-2с.
ОТЫСКАНИЕ И УСТРАНЕНИЕ НЕИСПРАВНОСТЕЙ

Проявление неисправности	Возможные причины	Устранение неисправности
Жидкость не нагревается[I)]	Обрыв в силовой или управляющей цепи	Проверьте силовую и управляющую цепи и устраните неисправность
Жидкость нагревается слабо[I)]	Обрыв в нагревательном элементе	Замените кипятильник
Течь жидкости из крана	Износ резиновой прокладки	Замените прокладку
	Ослабление пружины	Замените пружину

I) После устранения неисправности проверьте кипятильник на герметичность. Для проверки погрузите на 5 мин кипятильник без верхней крышки в воду температурой $60 \pm 10^{\circ}$ и наблюдайте за выделением пузырьков воздуха.

Допускается периодическое выделение пузырьков:

из дренажного клапана - до 7 пузырьков в минуту

из-под резинового уплотнения задней крышки - до I0 пузырьков в минуту

КИПЯТИЛЬНИК УНИВЕРСАЛЬНЫЙ КУ-200-2с.
ТЕХНИЧЕСКАЯ ЭКСПЛУАТАЦИЯ

I. Осмотр/Проверка

(I) Осмотрите кипятильник и убедитесь в том, что он не имеет повреждений. Проверьте исправность штепсельного разъема.

(2) Убедитесь в том, что при снятом кипятильнике его выключатель находится в положении "Откл."

(3) Проверьте надежность фиксации кипятильника внутри ячейки стеллажа буфета.

2. Заправка кипятильника водой

(I) Снимите верхнюю крышку.

(2) Залейте необходимое количество воды в кипятильник. Количество залитой воды контролируйте по цифровым обозначениям на стенках внутренней емкости. Помните, что минимальное количество воды при кипячении I,5 л.

(3) Установите верхнюю крышку на место и закройте замок.
ПРИМЕЧАНИЕ. Между верхней крышкой и корпусом устанавливается прокладка.

3. Промывка/Очистка

(I) Перед каждой заправкой водой внутреннюю емкость кипятильника промойте 0,5%-ным раствором олефинсульфата "Прогресс" и продезинфицируйте I0%-ным осветленным раствором хлорной извести. После этого кипятильник промойте водой температурой 50-60°С и тщательно протрите внутренние и наружные поверхности чистыми хлопчатобумажными салфетками.

(2) После каждого пользования кипятильником удалите остатки воды, промойте кипятильник водой температурой 50-60°С и протрите внутренние и наружные поверхности чистыми хлопчатобумажными салфетками или просушите струей теплого воздуха температурой 60-70°С.

(3) В соответствии с требованиями Регламента техобслуживания рабочую емкость кипятильника очистите от накипи. Накипь удаляйте следующим образом:

(а) Залейте в рабочую емкость кипятильника 8 л двухпроцентного раствора соляной кислоты, выдержите в течение 5-I0 мин и слейте раствор из рабочей емкости.

(б) Залейте в рабочую емкость кипятильника 8 л двухпроцентного раствора питьевой соды, выдержите в течение 5-10 мин и слейте раствор из рабочей емкости.

(в) Тщательно промойте рабочую емкость кипятильника горячей (50-60°С) и холодной водой.

4. Демонтаж/Монтаж (фиг.201)

ВНИМАНИЕ! УСТАНАВЛИВАТЬ КИПЯТИЛЬНИК В ЯЧЕЙКУ СТЕЛЛАЖА И ИЗВЛЕКАТЬ ЕГО ПРИ ВКЛЮЧЕННОМ ВЫКЛЮЧАТЕЛЕ КИПЯТИЛЬНИКА ЗАПРЕЩАЕТСЯ.

А. Снятие кипятильника

(1) Убедитесь в том, что выключатель кипятильника находится в положении "Откл."

(2) Откройте замок, фиксирующий кипятильник в ячейке стеллажа буфета.

(3) Выдвиньте кипятильник по направляющим и снимите его.

(4) Установите заглушку на вилку штепсельного разъема.

(5) Промойте кипятильник, см."Промывка/Очистка", п.(2).

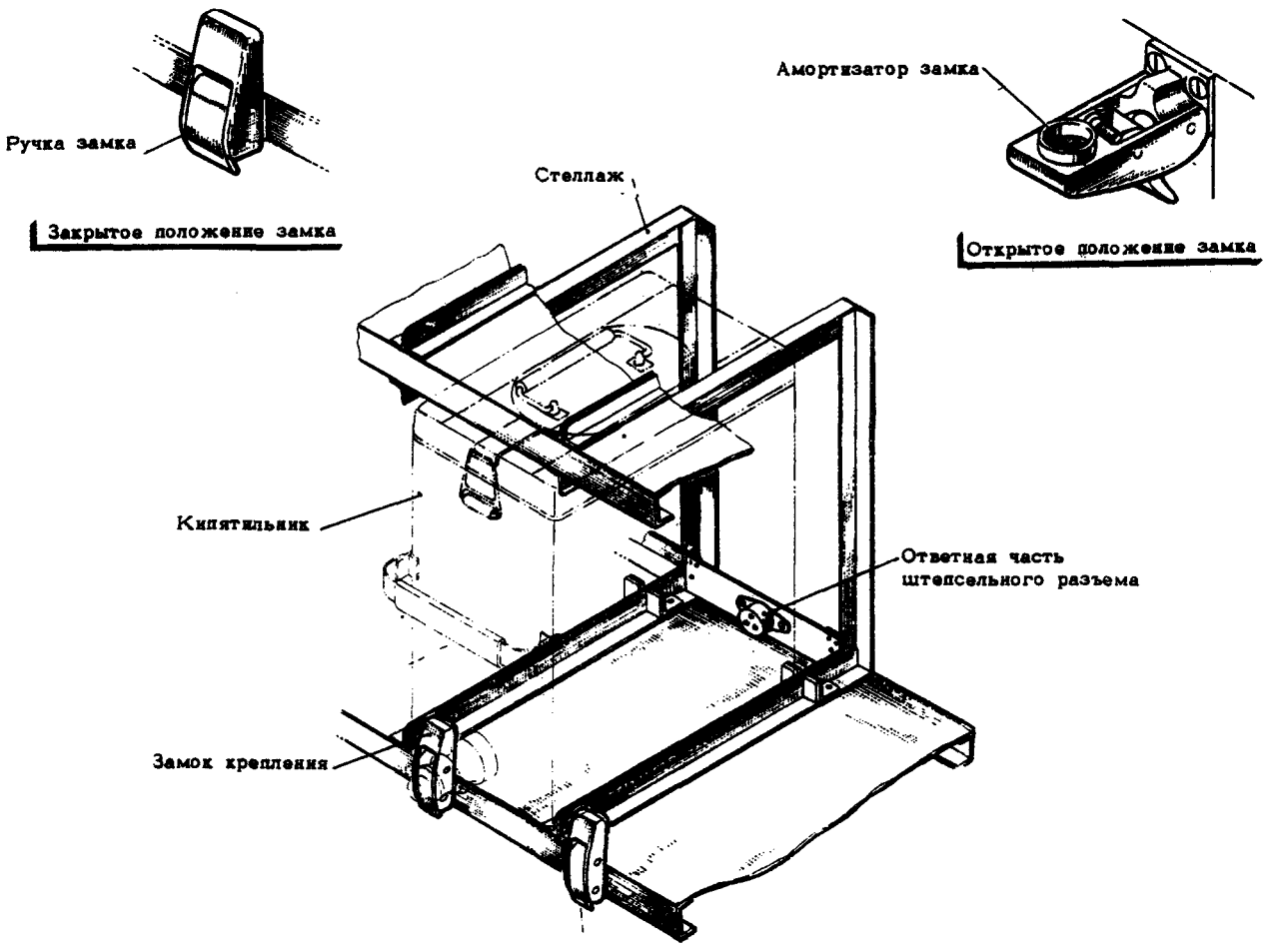

СНЯТИЕ/УСТАНОВКА КИПЯТИЛЬНИКА

фиг.201

Б. Установка кипятильника

(I) Перед каждой заправкой жидкостью промойте кипятильник, см."Промывка/Очистка", п.(I).

(2) Осмотрите кипятильник и убедитесь в том, что он не имеет повреждений. Снимите заглушку с вилки штепсельного разъема и проверьте его исправность. Проверьте установку розетки штепсельного разъема.

(3) Проверьте работоспособность кипятильника путем включения его в сеть. В рабочую емкость кипятильника залейте не менее I,5 л воды. Убедитесь в том, что кипятильник работает нормально и потребляемая сила тока не превышает 6 а.

(4) Убедитесь в том, что выключатель кипятильника находится в положении "Откл."

(5) Установите кипятильник в ячейку стеллажа буфета на направляющие (штепсельным разъемом внутрь ячейки).

(6) Вдвиньте кипятильник по направляющим внутрь ячейки стеллажа до отказа. В этом положении вилка штепсельного разъема кипятильника входит в розетку бортсети.

(7) Закрепите кипятильник замком.
ВНИМАНИЕ! УСТАНАВЛИВАЙТЕ ТОЛЬКО ИСПРАВНЫЕ КИПЯТИЛЬНИКИ.

5. Проверка/Регулировка

(I) Убедитесь в том,что включены автоматы защиты по0043450479 АЗЗК-5 с 0043450484 АЗЗК-5 "Пит.кипятильника на I3 шп." на РУ2I и АЗРIК-2 "Упр.плит.и кипят. Обогрев слив.нас." на РУ23.
ВНИМАНИЕ! КИПЯТИЛЬНИК БЕЗ ВОДЫ ВКЛЮЧАТЬ ЗАПРЕЩАЕТСЯ.

(2) Включите выключатель кипятильника.

(3) Проверьте, что во время работы кипятильника горит желтая сигнальная лампа.

(4) После окончания проверки выключите выключатель кипятильника.

ИНСТРУКЦИЯ ПО ТЕХНИЧЕСКОЙ ЭКСПЛУАТАЦИИ

ЭЛЕКТРОПЛИТКА ПЭС-200/II5
ОПИСАНИЕ И РАБОТА

I. Общая часть

Плитка электрическая самолетная ПЭС-200/II5 предназначена для кипячения жидкости, приготовления пищи, разогрева и поддержания ее в горячем состоянии.

Электроплитка имеет два режима работы "Слабый нагрев" и "Сильный нагрев".

2. Описание и работа (фиг.I и 2)

Электроплитка имеет прямоугольную форму. Поддон плитки выполнен из жаропрочной стали и имеет углубление для установки стандартного сотейника. Корпус нагревателя электроплитки герметичен. Монтажная полость закрыта теплоизоляционным кожухом. В нерабочем состоянии электроплитку сверху закрывают крышкой.

Нагреватель электроплитки состоит из трех раздельных нагревательных элементов (на II5в каждый). В углублениях керамического основания каждого нагревательного элемента уложено по два спиральных сопротивления. В режиме "Слабый нагрев" напряжение II5в подается к обоим последовательно соединенным сопротивлениям, в режиме "Сильный нагрев" - к одному (большему) сопротивлению каждого нагревательного элемента.

Цепь управления электроплитки питается от сети постоянного тока напряжением 27в. В цепь управления входят:

переключатель ШНГ-I5К режимов работы электроплитки;
контактор включения электроплитки на слабый нагрев;
контактор включения электроплитки на сильный нагрев;
реле переключения сигнальной лампы электроплитки;
желтая лампа сигнализации работы электроплитки.

Сигнальная лампа и переключатель электроплитки расположены на передней панели буфета.

В нейтральном (среднем) положении переключателя электроплитка отключена от бортовой сети. При установке переключателя в крайние положения электроплитка включается соответственно на сильный нагрев или на слабый нагрев. Во время работы электроплитки горит желтая сигнальная лампа.

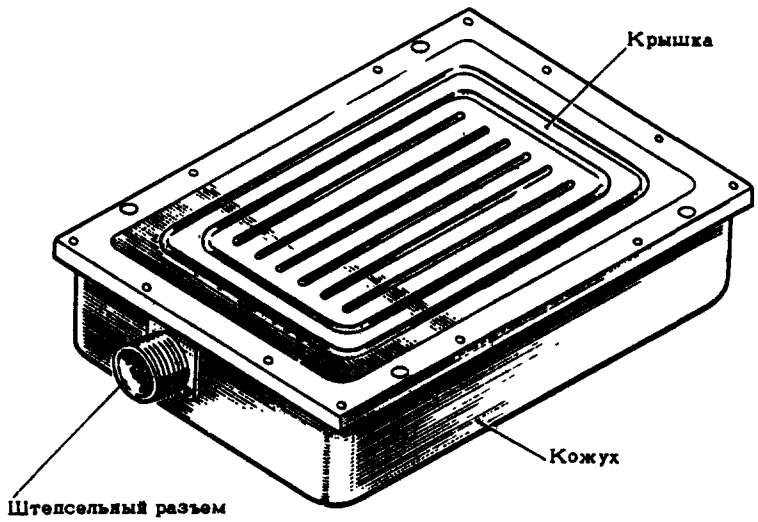

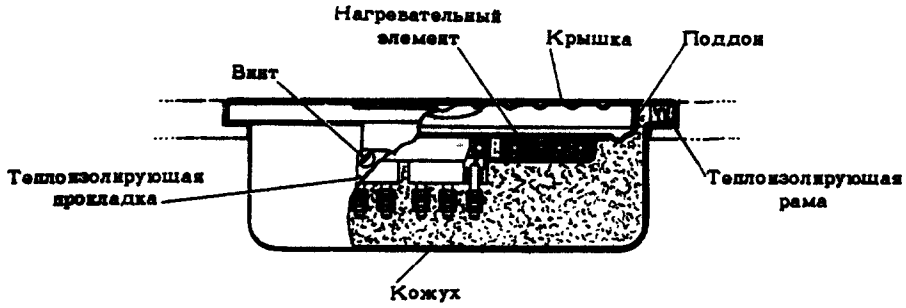

ЭЛЕКТРОПЛИТКА ПЭС-200/115

фиг.I

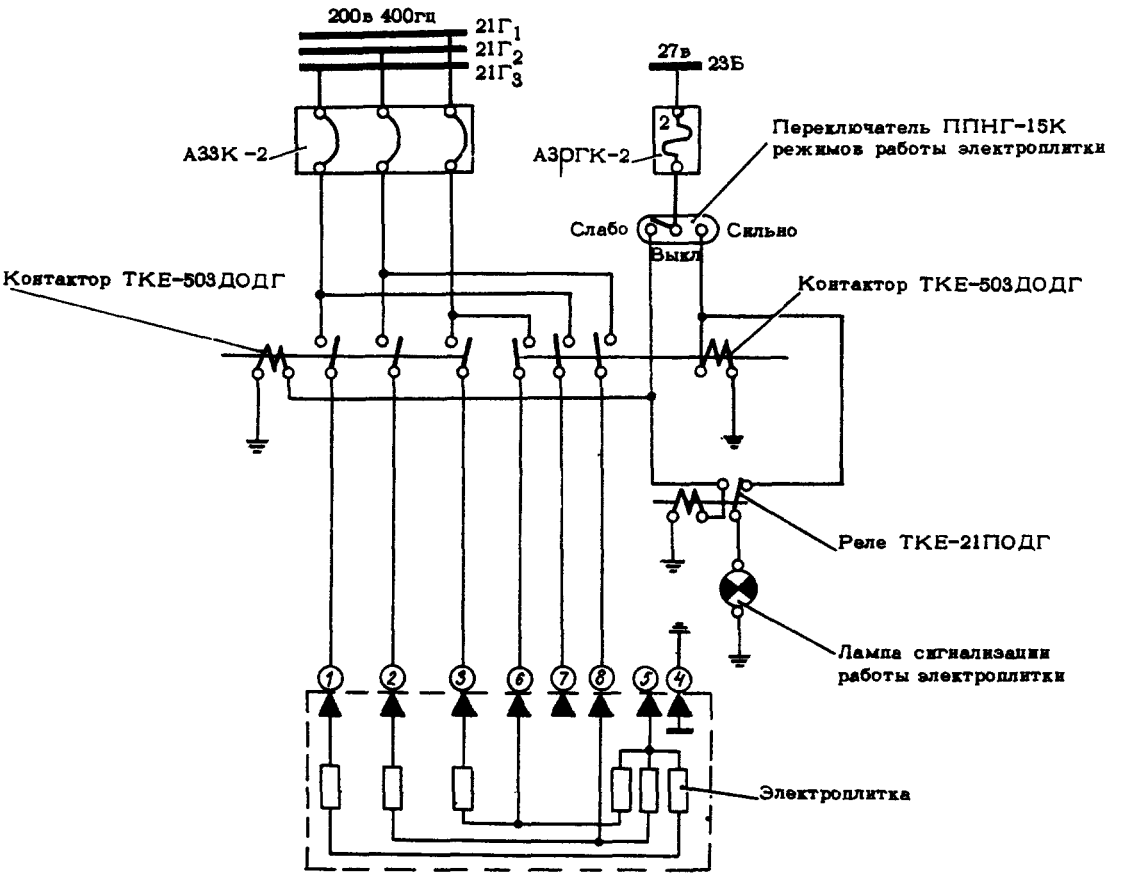

ПРИНЦИПИАЛЬНАЯ ЭЛЕКТРИЧЕСКАЯ СХЕМА ЭЛЕКТРОПЛИТКИ

фиг.2

3. Основные данные

Напряжение питания силовой цепи, в . . . . . $200^{+5\%}$

Потребляемая сила тока, а:

"Слабый нагрев" . . . . . не более I,3

"Сильный нагрев" . . . . . не более I,8

Потребляемая мощность (номинальная), вт:

"Слабый нагрев" 380

"Сильный нагрев" 550

Время закипания I л воды с начальной температурой $20 \pm 2^{\circ}C$ на режиме "Сильный нагрев", мин . . . . . не более 35

Продолжительность работы . . . . . I,5 часа непрерывной работы и 0,5 часа перерыв

Вес, кг . . . . . не более 3

ЭЛЕКТРОПЛИТКА ПЭС-200/II5

ОТЫСКАНИЕ И УСТРАНЕНИЕ НЕИСПРАВНОСТЕЙ

Проявление неисправности	Возможные причины	Устранение неисправности
Пища в сотейнике не нагревается	Обрыв в силовой цепи	Проверьте силовую цепь и устраните неисправность
Пища в сотейнике нагревается слабо	Обрыв в нагревательном элементе	Замените электроплитку

ЭЛЕКТРОПЛИТКА ПЭС-200/II5
ТЕХНИЧЕСКАЯ ЭКСПЛУАТАЦИЯ

I. Осмотр/Проверка

(I) Осмотрите электроплитку и убедитесь в том, что она не имеет повреждений. Проверьте исправность штепсельного разъема.

(2) Проверьте надежность крепления электроплитки к столику буфета.

2. Промывка/Очистка

(I) Перед каждым вылетом протрите поверхность электроплитки чистой хлопчатобумажной тканью.

(2) После приготовления пищи удалите остатки пищевых продуктов с рабочей поверхности, промойте электроплитку горячей водой температурой 50-60°С и насухо протрите чистой хлопчатобумажной тканью.

(3) Периодически (при выполнении на самолете регламентных работ) промывайте электроплитку 0,5%-ным раствором олефинсульфата "Прогресс" и дезинфицируйте I0%-ным осветленным раствором хлорной извести.

После этого плитку промойте горячей водой и насухо протрите хлопчатобумажной тканью.

3. Демонтаж/Монтаж

А. Снятие электроплитки

(I) Убедитесь в том, что переключатель электроплитки находится в среднем (нейтральном) положении.

(2) Разъедините штепсельный разъем электроплитки.

(3) Выверните четыре винта крепления электроплитки к столику буфета.

(4) Снимите электроплитку.

(5) Установите заглушку на вилку штепсельного разъема.

(6) Промойте электроплитку горячей водой температурой 50-60°С и насухо протрите чистой хлопчатобумажной тканью.

Б. Установка электроплитки

(I) Перед установкой осмотрите электроплитку и убедитесь в том, что она не имеет повреждений. Снимите заглушку с вилки штепсельного разъема и проверьте его исправность.

(2) Удалите пыль и загрязнения и протрите поверхность электроплитки чистой хлопчатобумажной тканью.

(3) Проверьте работоспособность электроплитки, включив ее в сеть (см."Проверка/Регулировка").
Убедитесь, что электроплитка работает нормально и потребляемая сила тока в режиме "Слабый нагрев" не более I,3а, в режиме "Сильный нагрев" не более I,8а.

(4) Убедитесь в том, что переключатель электроплитки находится в среднем (нейтральном) положении.

(5) Установите электроплитку в специальное гнездо столика буфета.

(6) Соедините штепсельный разъем.

(7) Закрепите электроплитку на столике буфета четырьмя винтами.

4. Проверка/Регулировка

(I) Убедитесь в том, что включены автоматы защиты АЗЗК-2 "Пит.плитки" на РУ2I и АЗПК-2 "Упр.плит.и кипят. Обогрев слив.нас." на РУ23.

(2) Установите переключатель управления электроплиткой сначала в положение "Слабый нагрев", а затем "Сильный нагрев" и в каждом положении переключателя убедитесь, что электроплитка работает нормально.

(3) Проверьте, что во время работы электроплитки горит желтая сигнальная лампа.

(4) После окончания проверки выключите выключатель управления электроплиткой.

СТОЛИК ЭКИПАЖА
ОПИСАНИЕ И РАБОТА

I. Описание и работа (фиг.I)

Столик экипажа крепится к профилям фюзеляжа, установленным за шпангоутом № II, с помощью петли и болтов. Столик фиксируется двумя складывающимися подкосами. Каждый подкос состоит из двух звеньев, соединяющихся между собой шарнирно. Одно звено крепится к столику, второе - к профилю фюзеляжа. Столик имеет два положения: рабочее и откинутое (походное). В откинутом положении подкоо фиксируется в лирке столика.

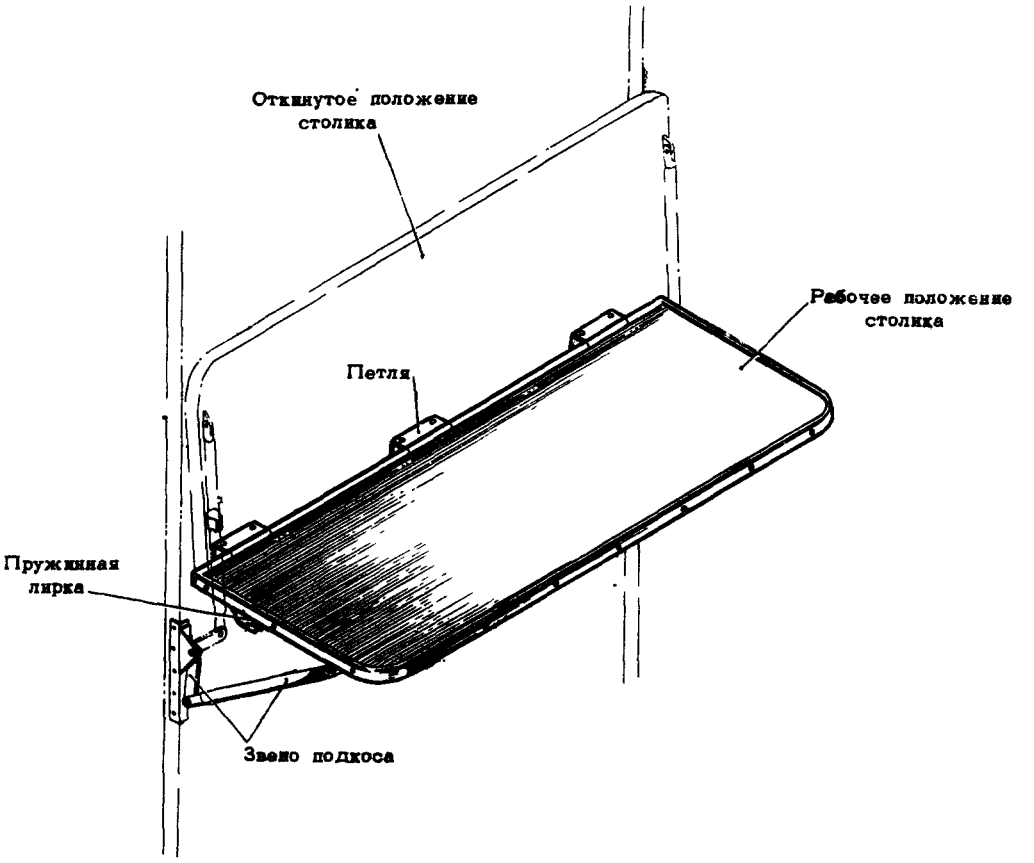

СТОЛИК ЭКИПАЖА

фиг.I

СТОЛИК ЭКИПАЖА

ТЕХНИЧЕСКАЯ ЭКСПЛУАТАЦИЯ

I. Осмотр/Проверка

(I) Осмотрите части столика и убедитесь в том, что они не имеют повреждений.

(2) Убедитесь в исправности работы столика при установке его в откинутое (походное) и рабочее положения.

2. Уборка/Очистка (см.36-00, "Уборка/Очистка")

3. Демонтаж/Монтаж

А. Снятие столика

(I) Отверните болты крепления столика и подкоса к фюзеляжу.

(2) Снимите столик.

Б. Установка столика

(I) Установите столик на предназначенное для него место.

(2) Установите шайбы и заверните болты крепления столика и подкоса к фюзеляжу.

ЛЕЖАК

ОПИСАНИЕ И РАБОТА

I. Описание и работа (фиг.I)

Лежак предназначен для отдыха экипажа во время стоянки самолета.

ПРЕДУПРЕЖДЕНИЕ. ЛЕЖАКОМ РАЗРЕШАЕТСЯ ПОЛЬЗОВАТЬСЯ ТОЛЬКО ВО ВРЕМЯ СТОЯНКИ САМОЛЕТА.

В кабине экипажа устанавливается один лежак в проходе к рабочему месту штурмана.

Лежак имеет два положения: походное и рабочее.

В походном положении лежак кабины штурмана фиксируется упорами на шахте аварийного покидания, а в рабочем положении - удерживается ножками (опорами).

Лежак состоит из металлического каркаса и матраца из эластичного поропласта.

Каркас и матрац обтянуты капроновой тканью. Крепится матрац к каркасу пружинными кнопками.

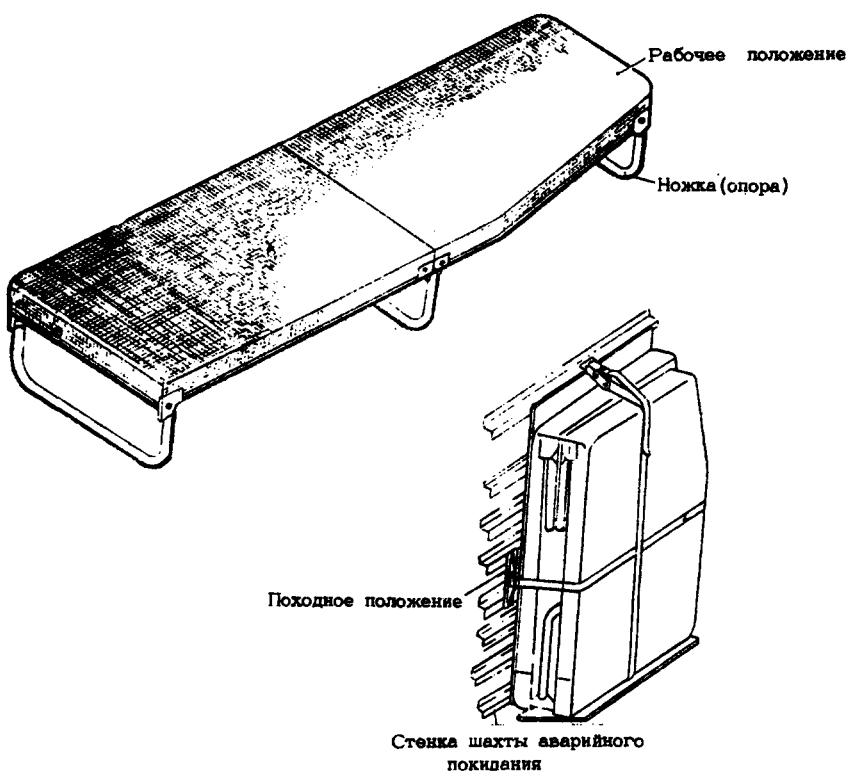

ЛЕЖАК КАБИНЫ ШТУРМАНА
Фиг.I

ЛЕЖАК

ТЕХНИЧЕСКАЯ ЭКСПЛУАТАЦИЯ

I. Осмотр/Проверка

(I) Осмотрите части лежака и убедитесь в том, что они не имеют повреждений.

(2) Убедитесь в исправности работы лежака при установке его в рабочее и походное положения.

2. Демонтаж/Монтаж

А. Снятие лежака

(I) Снимите боковую зашивку ограждения в кабине штурмана, установленную слева в районе шахты аварийного покидания .

(2) Расстегните ремни, фиксирующие лежак.

(3) Установите зашивку на место.

Б. Установка лежака

(I) Снимите боковую зашивку ограждения в кабине штурмана, установленную слева в районе шахты аварийного покидания.

(2) Установите лежак в сложенном виде на предназначенное место.

(3) Зафиксируйте лежак в походном положении ремнями.

(4) Установите зашивку на место.

ВНИМАНИЕ ПРИ УСТАНОВКЕ И СНЯТИИ ЛЕЖАКА ЗАПРЕЩАЕТСЯ ОПИРАТЬСЯ НА БЛОКИ И ВОЛНОВОДНЫЕ ТРАКТЫ В РАЙОНЕ УСТАНОВКИ ЛЕЖАКА.

ШТОРКИ "СЛЕПОГО" ПОЛЕТА

ОПИСАНИЕ И РАБОТА

I. Общая часть

Шторки "слепого" полета предназначены для обучения экипажа полетам по приборам и расположены над приборной доской летчиков. Для обеспечения безопасности полета одновременное закрытие правой и левой шторок исключено.

2. Описание и работа (фиг.I)

Шторки "слепого" полета состоят из основной шторки расположенной в штанге индикатора 2НВ-4А, и боковой шторки, установленной на переплете фонаря. Основная шторка представляет собой ткань, наматывающуюся на барабан с пружиной по тросовым направляющим. Барабан со шторкой фиксируется храповым механизмом.

Боковая шторка представляет собой обшитый тканью металлический каркас, поворачивающийся вокруг оси с зубчатой муфтой, которая служит для фиксации боковой шторки в нужном положении.

Перед зашториванием необходимо:

(I) Переместить индикатор 2НВ-4А в сторону от себя за педаль открытия шторки.

(2) Закрепить на козырьке приборной доски тросовые направляющие, сняв их с крючков в штанге индикатора 2НВ-4А.

(3) Повернуть боковую шторку вперед до упора. Для зашторивания необходимо опустить основную шторку за язык до уровня козырька приборной доски.

Открывается основная шторка при нажатии на педаль открытия шторок под действием расположенной в барабане пружины.

После окончания тренировочного полета необходимо:

(I) Повернуть боковую шторку назад до упора.

(2) Закрепить в штанге индикатора 2НВ-4А тросовые направляющие, сняв их с крюков на козырьке приборной доски.

ПРЕДУПРЕЖДЕНИЕ. НА ИЗДЕЛИЯХ, ОБОРУДОВАННЫХ СИГНАЛИЗАТОРАМИ ПРЕДЕЛЬНЫХ ОТКЛОНЕНИЙ, УСТАНОВЛЕННЫМИ НАД КОЗЫРЬКОМ ПРИБОРНОЙ ДОСКИ ПРАВОГО ЛЕТЧИКА, ШТОРКУ НЕОБХОДИМО ОПУСКАТЬ ДО ВЕРХНЕГО УРОВНЯ ЭТИХ СИГНАЛИЗАТОРОВ.

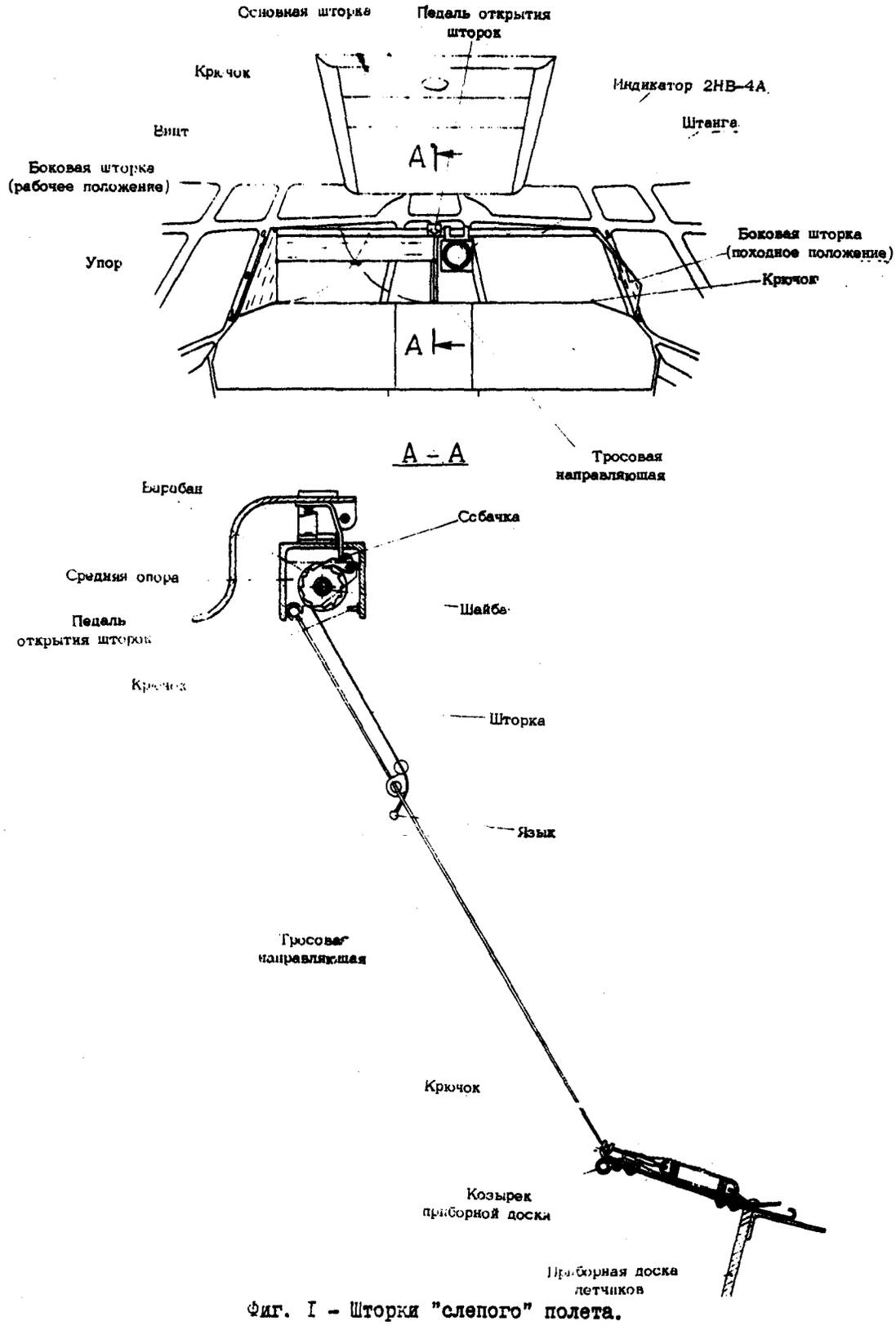

Фиг. I - Шторки "слепого" полета.

ШТОРКИ "СЛЕПОГО" ПОЛЕТА

ТЕХНИЧЕСКАЯ ЭКСПЛУАТАЦИЯ

I. Осмотр/Проверка

(I) Проверьте целость шторок и исправность тросовых направляющих.

(2) Выполните трехкратное зашторивание и расшторивание.
Убедитесь, что при нажатии на педаль открытия шторка наматывается на барабан полностью.

2. Демонтаж/Монтаж

А. Снятие

(I) Отверните винт крепления боковой шторки к штанге.

(2) Отверните винты крепления кронштейнов боковой шторки и снимите боковую шторку.

(3) Отверните винты крепления упора боковой шторки и снимите упор.

(4) Снимите тросовые направляющие с крюков в штанге.

(5) Опустите основную шторку на I00÷200 мм.

(6) Снимите тросовые направляющие.

(7) Отверните винт крепления внешней опоры барабана и снимите барабан со шторкой, придерживая рукой шайбу на оси барабана между храповым колесам и средней опорой.

(8) В аналогичном порядке демонтируйте вторую шторку.

(9) Отверните винты крепления педали открытия шторок и снимите педаль.

(I0) Отверните винты крепления средней опоры и снимите опору.

Б. Установка

(I) Установите среднюю опору, расположив собачки в верхнее положение, закрепите её винтами.

(2) Установите педаль открытия шторок и закрепите её винтами.

(3) Намотайте шторку на барабан полностью и закрутите пружину барабана на 6÷8 оборотов, вращая опору барабана в направлении наматывания шторки на барабан.

(4) Установите барабан в среднюю опору (на оси между храповым колесом и средней опорой должна быть шайба) и закрепите её нижним винтом.

(5) Опустите шторку на I00÷200 мм.

(6) Пропустите тросовые направляющие через отверстия в петлях на шторке и установите направляющие в опорах барабана.

(7) Намотайте шторку на барабан, нажав на педаль открытия шторок.

(8) Закрепите тросовые направляющие на крючках с внутренней стороны штанги.

(9) В аналогичном порядке смонтируйте вторую шторку.

(10) Установите упор боковой шторки и закрепите его винтами.

(11) Установите боковую шторку и закрепите её винтами.

(12) Закрепите верхний тканевый конец боковой шторки винтом к штанге.

СЕЙФ ДЛЯ ЛИЧНОГО СНАРЯЖЕНИЯ

ОПИСАНИЕ И РАБОТА

I. Общая часть (Фиг.I)

Для хранения личного снаряжения на самолете предусмотрена установка сейфа по правому борту в районе шпангоутов № Т3-I4. Сейф крепится на 4-х болтах к штампованным жесткостям, которые клепаются к силовым элементам конструкции самолета. Внутри сейфа размещается переносной чемодан для установки личного снаряжения. Снаряжение включает в себя 7 штук специзделий личного пользования /ГИЗ/ и по два комплекта обойм к ним. Общий вес полностью снаряженного переносного чемодана составляет 9,4 кг. Габариты сейфа (длина, ширина и высота) равны 490 x 250 x 215.

2. Описание и работа

Сейф состоит из корпуса и крышки. Корпус сейфа представляет собой металлический ящик, сваренный из материала 30ХГСА, толщиной I мм. Снаружи сейф имеет 4 бобышки, которыми он крепится к конструкции самолета.

В передней части сейфа на петлях навешена крышка сейфа. Крышка имеет особый замок, надежно запирающий сейф. Ручка служит для удобства открытия и закрытия сейфа. Усиливающие уголки на корпусе и крышке сейфа окантованы войлоком, который предохраняет от повреждения лакокрасочное покрытие переносного чемодана.

Переносной чемодан состоит из двух основных частей: корпуса и крышки. Корпус и крышка чемодана изготовлены из материала АМГ-6, лист I,5 мм.

Внутри корпуса приклепаны два ложемента с отверстиями для фиксации личного снаряжения. Оба ложемента оклеены сукном.

Крышка чемодана, навешиваемая на петлях, имеет ручку, служащую для переноски чемодана. Снаряжение прижимается к ложементам амортизирующим упором из губки, находящимся на крышке.

Открытие и закрытие чемодана осуществляется защелкой. Она представляет собой подпружиненный крюк, который фиксируется при закрытии чемодана в стопоре на корпусе чемодана. Чтобы вывести крюк из зацепления со стопором, необходимо пальцем надавить на кнопку, выступающую на крышке.

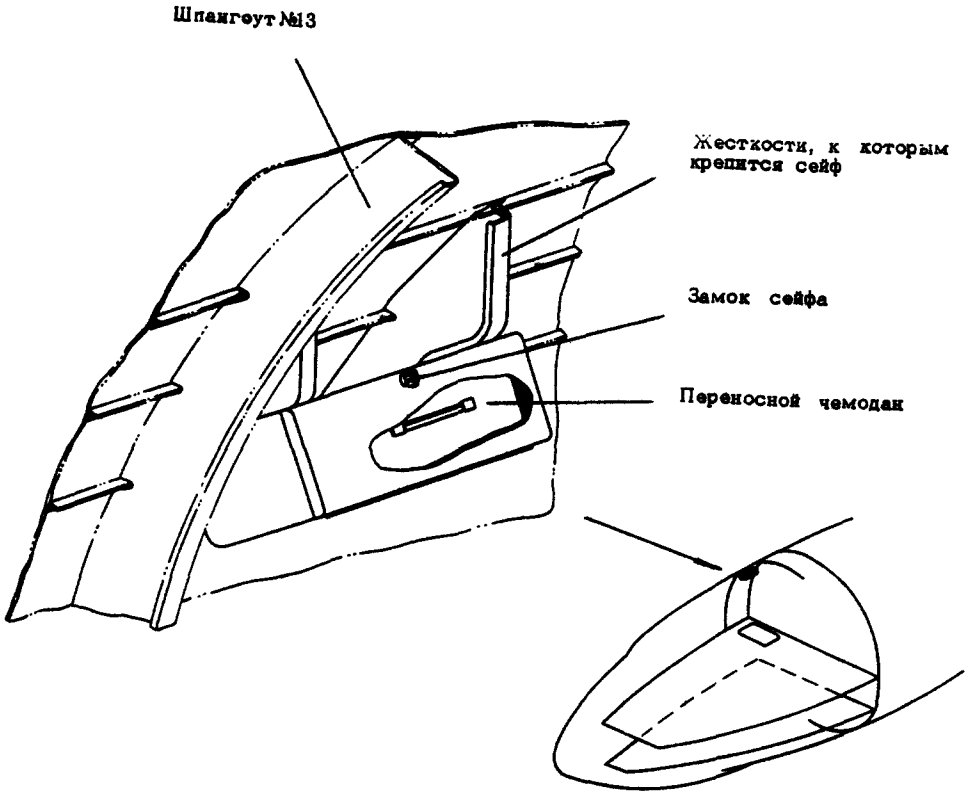

Фиг.№ I. Установка сейфа для личного снаряжения.

С 053405I30 по бюллетеню с 033401022 по 053405I28

СЕЙФ ДЛЯ ЛИЧНОГО СНАРЯЖЕНИЯ
ТЕХНИЧЕСКАЯ ЭКСПЛУАТАЦИЯ

I. Осмотр / Проверка

(I) Осмотрите части сейфа, убедитесь в том, что они не имеют повреждений.

(2) Убедитесь в исправности защелки переносного чемодана. Крышка чемодана должна фиксироваться защелкой при закрытом чемодане. При утапливании кнопок защелок чемодан должен открыться.

(3) Убедитесь в том, что сукно на ложементах переносного чемодана не отклеилось.

(4) Проверьте наклеен ли на уголках корпуса и крышки сейфа войлок, который предохраняет переносной чемодан от повреждения лакокрасочного покрытия.

(5) Убедитесь в надежности запирания замка сейфа. Ключ сейфа должен открывать и закрывать сейф без заеданий.

(6) Проверьте крепление сейфа к конструкции изделия, люфты не допускаются.

2. Уборка / Очистка (см.36-00, "Уборка / Очистка")

3. Демонтаж/Монтаж

А. Снятие

(I) Откройте ключом крышку сейфа.

(2) Снимите переносной чемодан.

(3) Отверните болты крепления сейфа к конструкции изделия.

(4) Снимите сейф.

(5) Вложите в сейф переносной чемодан.

(6) Закройте сейф.

Б. Установка

(I) Откройте сейф.

(2) Извлеките из сейфа переносной чемодан.

(3) Установите сейф, завинтив болты его крепления в гайки, приклепанные к каркасу.

(4) Установите в сейф переносной чемодан.

(5) Закройте сейф ключом.

ПРИМЕЧАНИЕ. Для размещения личного снаряжения в сейфе необходимо:

I. Открыть сейф.
2. Извлечь переносной чемодан.
3. Открыть переносной чемодан.
4. Вложить в чемодан предметы личного снаряжения.
5. Закрыть переносной чемодан.
6. Вложить переносной чемодан в сейф.
7. Закрыть сейф ключом.

КРЕСЛО ШТУРМАНА-ИНСТРУКТОРА

ОПИСАНИЕ И РАБОТА

Изменение № 359

I. Описание (фиг.I)

Кресло штурмана-инструктора выполнено легкосъемным и устанавливается при включении штурмана-инструктора в состав экипажа.

Кресло состоит из чаши, спинки, системы привязных ремней и крепежных деталей. Чаша, спинка и привязные ремни изготовлены из капроновых тканей, детали крепления металлические.

Для придания объемной формы чаше кресла между ее внешней и внутренней обшивками имеется поропластовая вставка. С внешней стороны (слева) на чаше предусмотрен карман для удлинительного фала прибора раскрытия парашюта.

Чаша и спинки кресла крепятся тремя металлическими захватами к грибкам на балках пола и потолка кабины в районе шпангоутов № 6 и 7. Привязные ремни крепятся к боковинам чаши и легкосъемными шпильками соединяются с кронштейнами пола, расположенными у шпангоута № 8. Система привязных ремней регулируется по длине. Застегиваются ремни пряжкой с унифицированным замком.

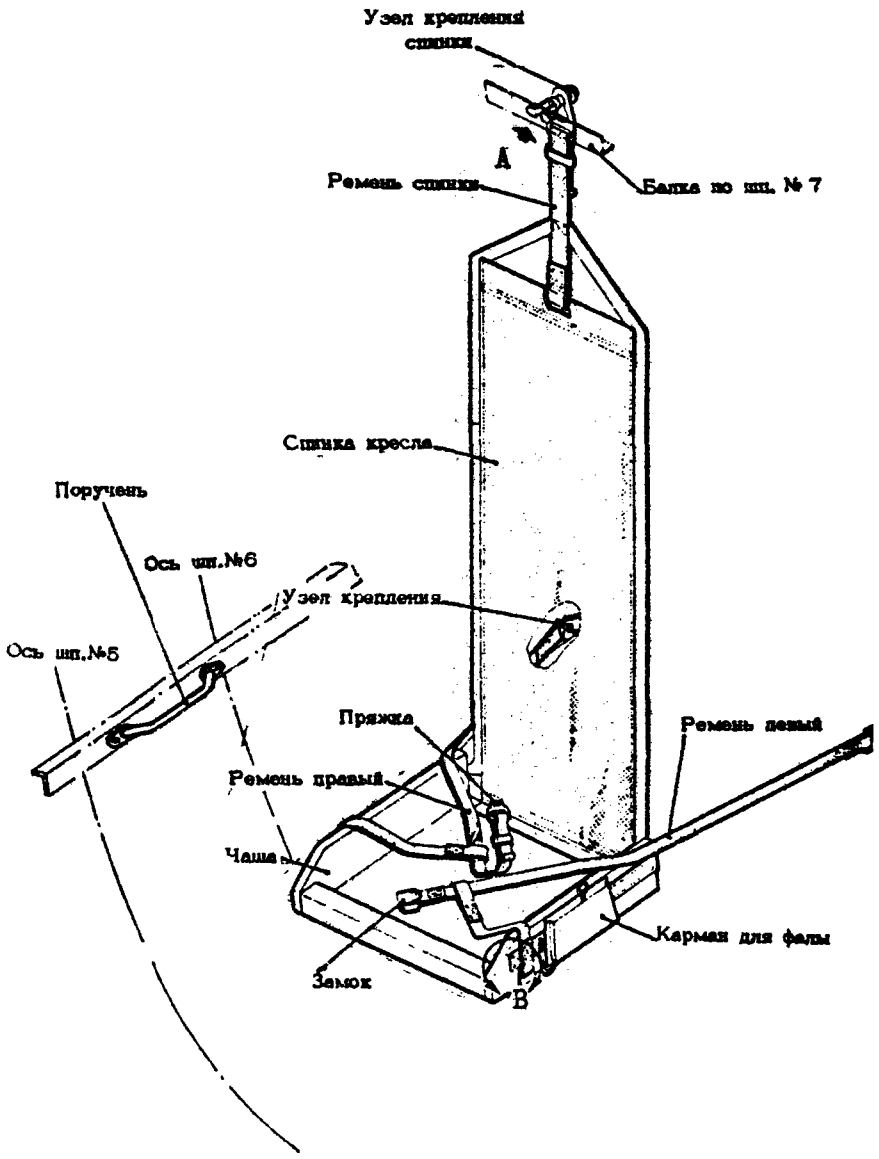

КРЕСЛО ШТУРМА

фи

КРЕСЛО ШТУРМАНА-ИНСТРУКТОРА
ТЕХНИЧЕСКАЯ ЭКСПЛУАТАЦИЯ

I. Осмотр/Проверка

Разверните кресло и убедитесь в целости швов крепления привязных ремней , в отсутствии их повреждений, в свободном открытии и закрытии пряжки привязных ремней.

2. Демонтаж/Монтаж

А. Снятие

(I) Расстегните пряжку замка привязных ремней, отсоедините удлинительный фал прибора раскрытия парашюта и положите его в карман чаши кресла.

(2) Встаньте с кресла и снимите захват крепления спинки с грибка на балке шпангоута №7.

(3) Сверните спинку в рулон и уложите в чашу кресла.

(4) Отсоедините привязные ремни от кронштейнов на шпангоуте № 8.

(5) Снимите захваты чаши с грибков на шпангоуте №6. Сверните чашу в рулон и обмотайте привязными ремнями.

ПРИМЕЧАНИЕ : По окончании полета уберите кресло в контейнер для десантно-транспортного оборудования.
Установите облицовочную панель в зоне шпангоута № 7 и штору на этажерке по правому борту. На шпангоуте № 5 снимите поручень.

Б. Установка

ПРИМЕЧАНИЕ : I. Перед вылетом с участием штурмана-инструктора кресло штурмана-инструктора должно быть вынуто из контейнера десантно-транспортного оборудования и доставлено в кабину штурмана.
В зоне шпангоута №7 снять облицовочную панель на потолке в проходе и штору на этажерке по правому борту. На шпангоуте №5 установите поручень.
2. Установка кресла производится после прохода штурмана и штурмана-инструктора в переднюю часть кабины.

(I) Разверните привязные ремни и чашу кресла, закрепите захваты чаши на грибках балки пола по шпангоуту № 6.

(2) Соедините концы привязных ремней с кронштейнами пола по шпангоуту № 8.

(3) Разверните свернутую в рулон спинку и соедините захват спинки с грибком на балке потолка у шпангоута № 7.

(4) Поместите парашют в чашу кресла и соедините удлинительный фал прибора раскрытия парашюта.

(5) Застегните пряжку привязных ремней.

БЫТОВОЕ ОБОРУДОВАНИЕ ГРУЗОВОЙ КАБИНЫ

ОПИСАНИЕ И РАБОТА

I. Описание (фиг. I,2,3 и 4)

В грузовой кабине установлены два бытовых шкафа (см. фиг.2), два шкафа для технической документации(см. фиг.3) и карманы для кислородных масок, расположенные на зашивке шести спинок сидений для сопровождающих(см.фиг.4).

Возле герметичной перегородки по шпангоуту №I4 размещено основное рабочее место старшего бортоператора.

На левом и правом бортах грузовой кабины установлены шесть сидений для сопровождающих.

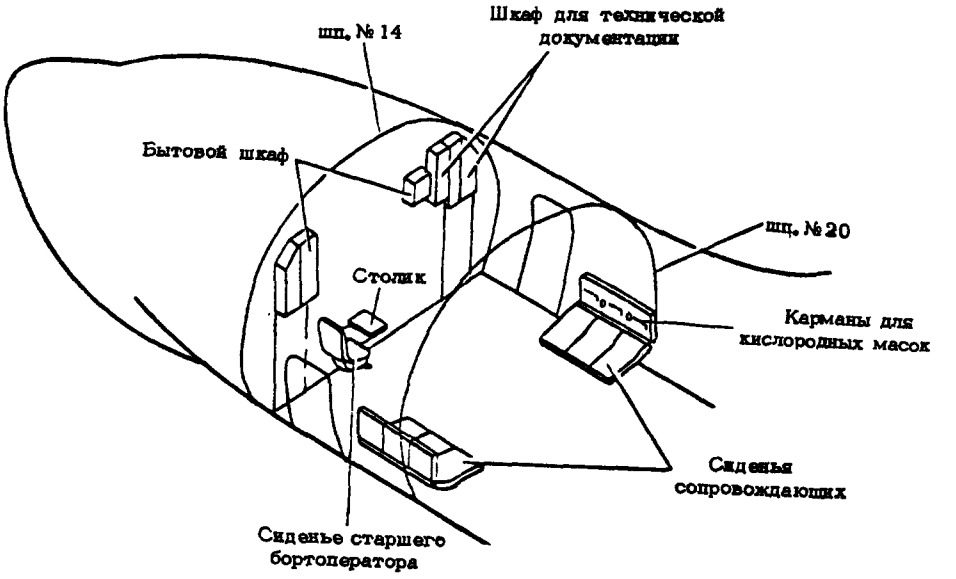

БЫТОВОЕ ОБОРУДОВАНИЕ ГРУЗОВОЙ КАБИНЫ
фиг. I

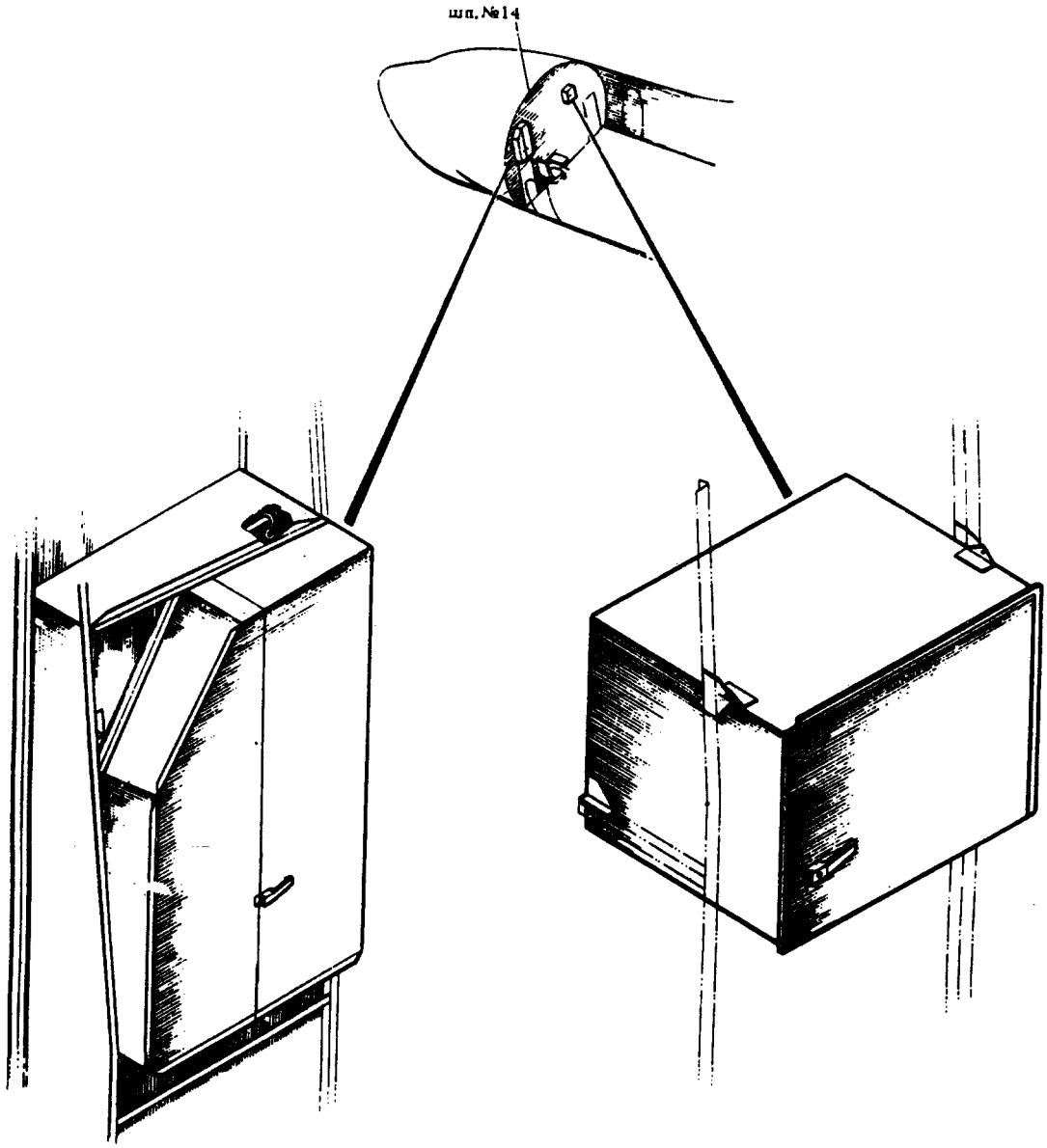

БЫТОВЫЕ ШКАФЫ НА ШПАНГОУТЕ № I4

фиг.2

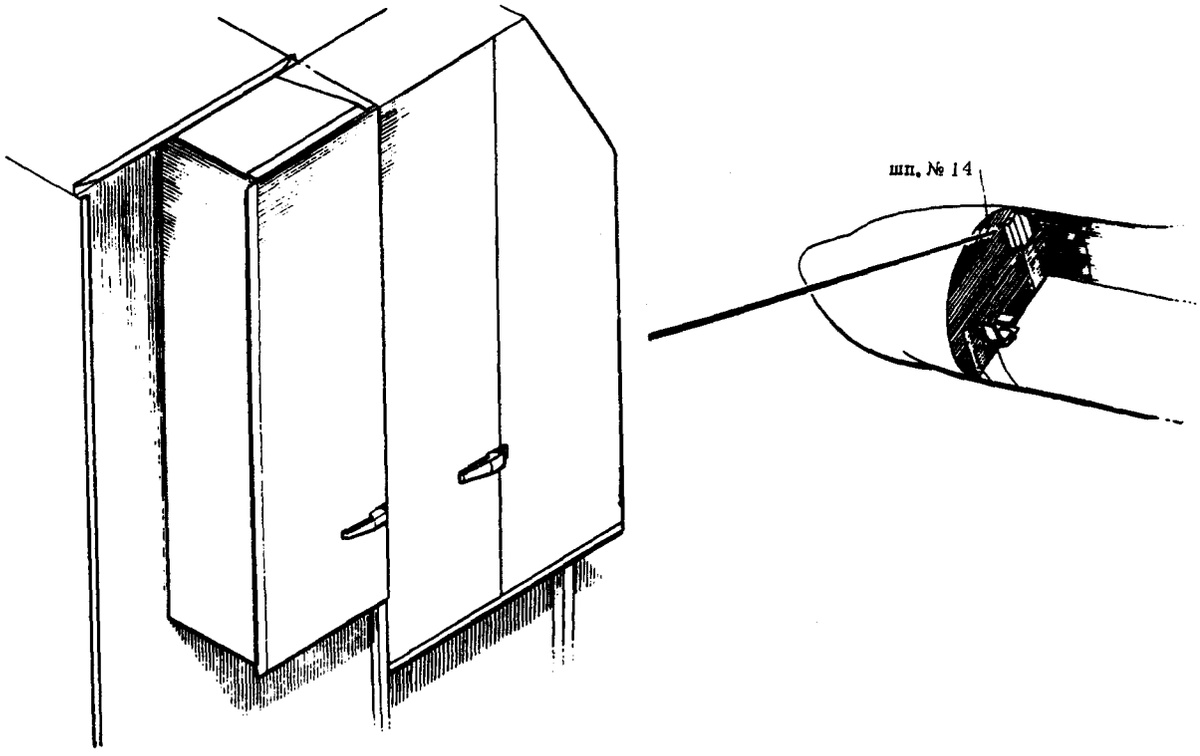

ШКАФЫ ДЛЯ ТЕХНИЧЕСКОЙ ДОКУМЕНТАЦИИ

ФИГ.3

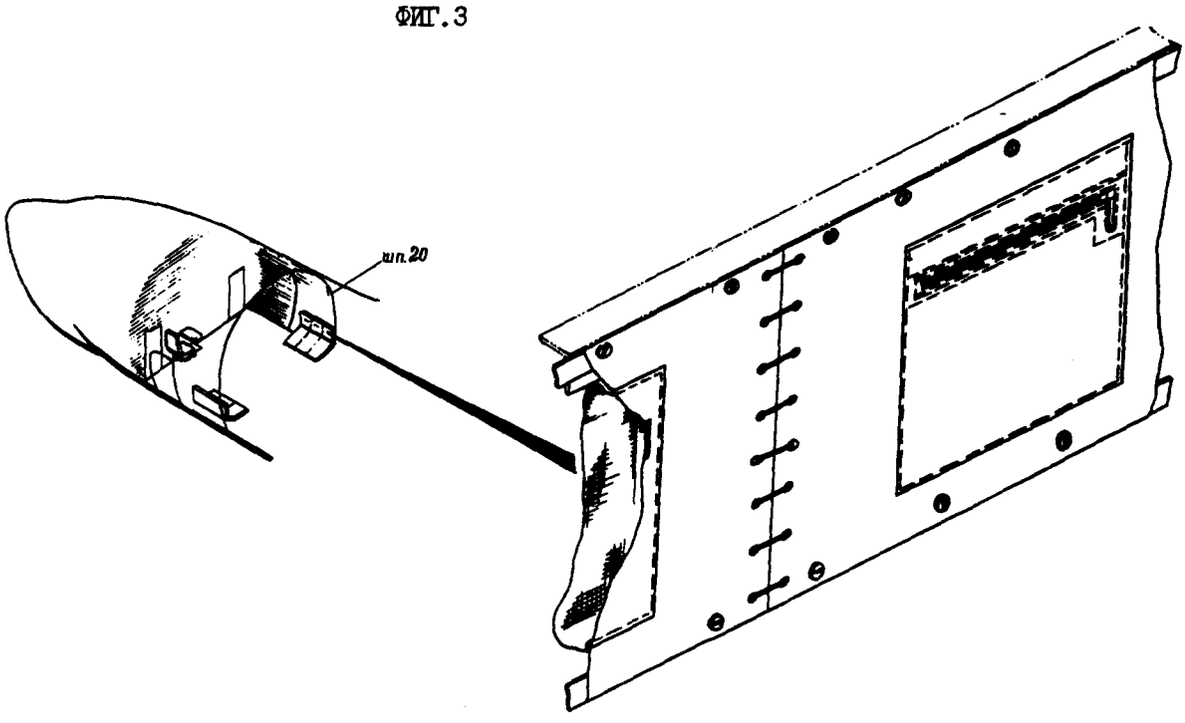

КАРМАНЫ ДЛЯ КИСЛОРОДНЫХ МАСОК В ЗАШИВКЕ СПИНОК СИДЕНИЙ

фиг.4

БЫТОВОЕ ОБОРУДОВАНИЕ ГРУЗОВОЙ КАБИНЫ
ТЕХНИЧЕСКАЯ ЭКСПЛУАТАЦИЯ

I. Уборка/Очистка (см.36-00, "Уборка/Очистка")

11,76

ИНСТРУКЦИЯ ПО ТЕХНИЧЕСКОЙ ЭКСПЛУАТАЦИИ

Изменение № 3II

РАБОЧЕЕ МЕСТО СТАРШЕГО БОРТОВОГО ОПЕРАТОРА

ОПИСАНИЕ И РАБОТА

I. Общая часть (см. 36-20-0, фиг. I)

Рабочее место старшего бортового оператора расположено в передней части грузовой кабины у шпангоута № I4. Оно состоит из сиденья бортового оператора и столика.

2. Описание и работа

Сиденье старшего бортового оператора (фиг.I)

Сиденье старшего бортового оператора крепится болтами к трубчатой раме, образующей вместе с двумя телескопическими подкосами ферму. На одном из подкосов имеется муфта, позволяющая устанавливать сиденье в рабочее и поднятые положения. Муфта имеет шариковый замок, фиксирующий сиденье в крайних и трех промежуточных положениях. Ферма сиденья крепится к узлам шпангоута № I4 четырьмя болтами. На раме сиденья крепится откидная подножка.
Сиденье имеет подлокотник с правой стороны чаши. При нажатии на кнопку можно установить рабочее или нерабочее положение.
Сиденье имеет поворотное основание, позволяющее ему поворачиваться. Ручка управления поворотом расположена с левой стороны сиденья.
В чаше сиденья устанавливается специальная подушка.

Столик старшего бортового оператора (фиг.2)

Столик представляет собой клепанную конструкцию, состоящую из обшивки и подкрепляющих ее профилей. Крепится столик к кронштейну на шпангоуте № I4 двумя болтами. Столик имеет два положения: Рабочее и откинутое. Фиксация столика осуществляется пружинами. Усилие, необходимое для удержания столика в рабочем и откинутом положениях 3± I кГ (замеряется на конце стойка).

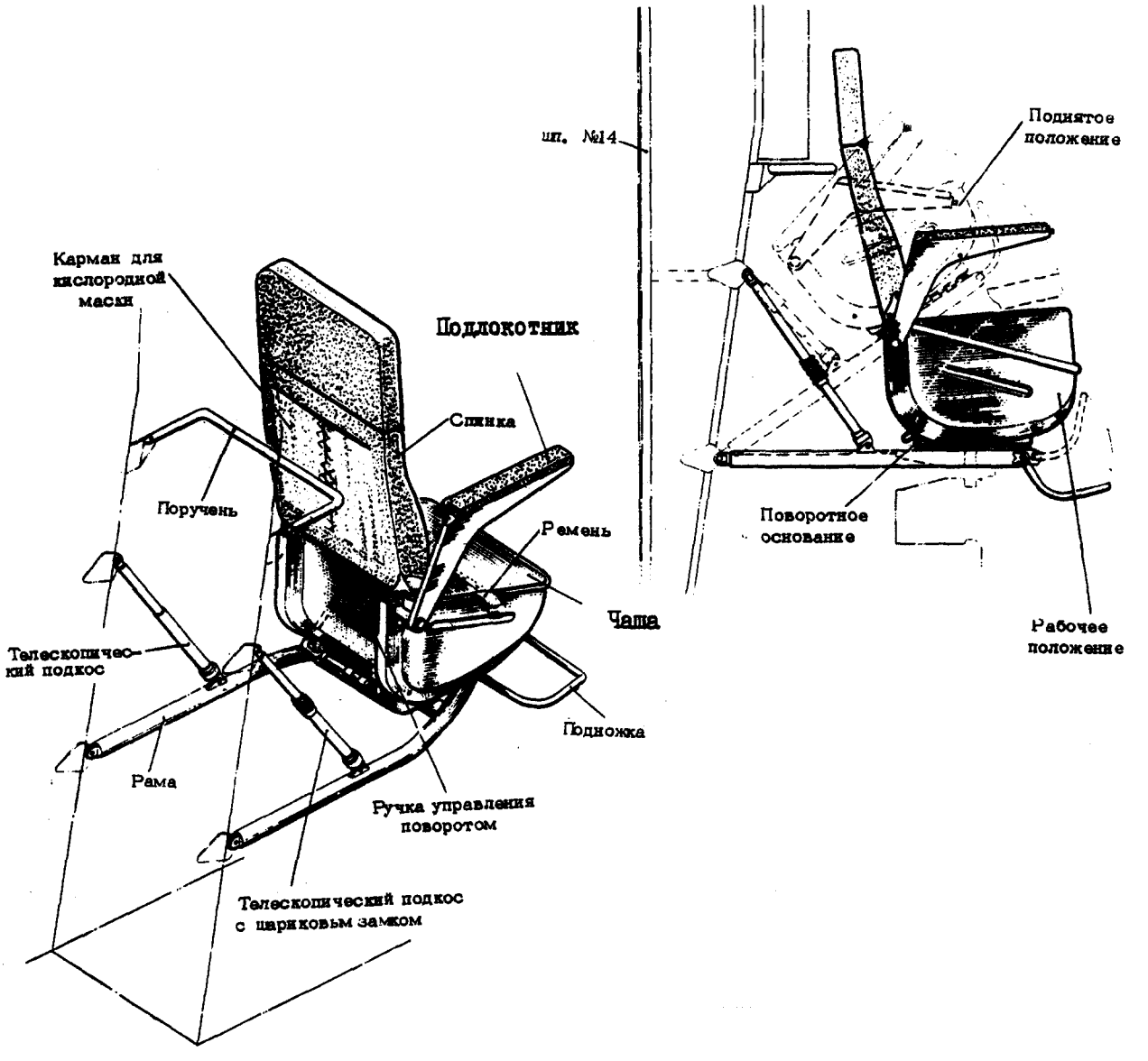

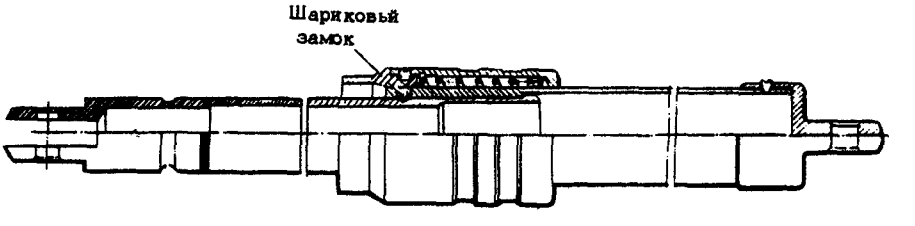

Телескопический подкос с шариковым замком

СИДЕНЬЕ СТАРШЕГО БОРТОВОГО ОПЕРАТОРА

фиг.I

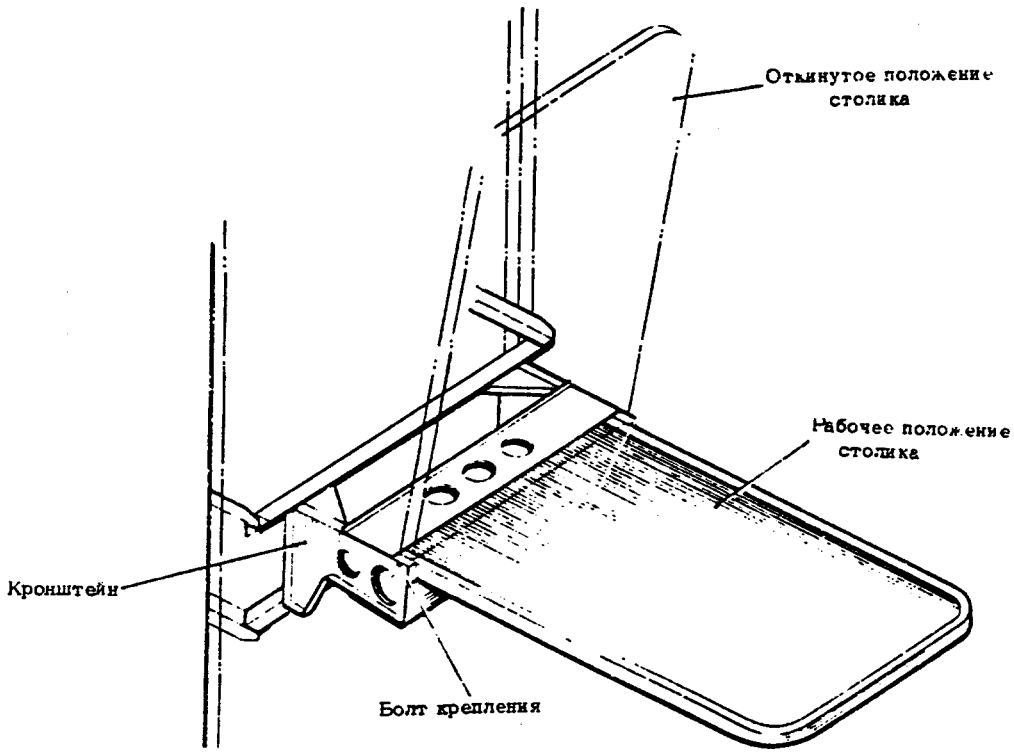

СТОЛИК БОРТОВОГО ОПЕРАТОРА
фиг.2

РАБОЧЕЕ МЕСТО СТАРШЕГО БОРТОВОГО ОПЕРАТОРА

ТЕХНИЧЕСКАЯ ЭКСПЛУАТАЦИЯ

I. Осмотр/Проверка

(I) Осмотрите части сиденья старшего бортового оператора, столика и убедитесь в том, что они не имеют повреждений.

(2) Проверьте наличие и надежность крепления привязных ремней сиденья, а также исправность работы замка пряжки ремней.

(3) Убедитесь в исправности работы сиденья и столика старшего бортового оператора при установке их в откинутое и рабочее положения.

2. Уборка/Очистка (см. 36-00, "Уборка/Очистка")

3. Демонтаж/Монтаж

Сиденье старшего бортового оператора

А. Снятие сиденья

(I) Расконтрите и отверните гайки болтов крепления сиденья. Снимите шайбы и болты.

(2) Снимите сиденье.

Б. Установка сиденья

(I) Смажьте шарнирные соединения тонким слоем смазки ЦИАТИМ-20I.

(2) Установите сиденье так, чтобы совместились отверстия узлов на ферме сиденья и на узлах шпангоута № I4.

(3) Установите болты, шайбы. Заверните и законтрите гайки.

Столик

А. Снятие столика

(I) Установите столик в откинутое положение.

(2) Расконтрите и отверните гайки болтов крепления столика к кронштейну на шпангоуте № I4. Снимите шайбы и болты.

(3) Снимите столик.

Б. Установка столика

(I) Установите столик на предназначенное для него место (в откинутом положении).

(2) Установите болты крепления столика к кронштейну на шпангоуте № I4 и шайбы. Заверните и законтрите гайки.

СИДЕНЬЕ СОПРОВОЖДАЮЩИХ

ОПИСАНИЕ И РАБОТА

I. Общая часть

В грузовой кабине самолета имеются шесть сидений для размещения сопровождающих технику и грузы лиц.

Сиденья установлены по бортам самолета на участке между шпангоутами № I7-2I (по три в ряд).

По конструкции сиденья левого ряда являются зеркальным отображением сидений правого ряда. Сиденья укомплектованы мягкой спинкой.

Все сиденья имеют два положения: рабочее и походное. В походном положении чаши и спинки сидений переводятся и закрепляются на бортах самолета.

Каждое сиденье укомплектовано привязными ремнями, присоединенными к гнездам на опорном коробе или на стенке шпангоута.

2. Описание и работа (фиг.I)

Сиденье состоит из чаши, спинки и замка.

Чаша клепаной конструкции коробчатого сечения изготовлена из листового магниевого сплава.

Основными деталями чаши являются верхняя и нижняя панель и две боковые стенки. Внутренняя полость чаши залита пенопластом. В рабочем положении чаша опирается на короб, установленный по бортам на полу грузовой кабины. Для шарнирного соединения с петлями навески в чашу вклепаны два кронштейна, в проушины которых запрессованы стальные втулки. На одной из боковых стенок чаши (задней по полету для правых и левых сидений) приклепана пластина с приварной осью, с помощью которой чаша сиденья соединяется с тягой замка для фиксации в походном положении.

Спинка представляет собой собранный из уголков и дюралюминиевых труб каркас с прикрепленной к нему мягкой обивкой. Обивка сшита из капронового материала, внутрь которого помещена поропластовая подкладка.

Спинка своими двумя кронштейнами с помощью валиков с обжимными шайбами шарнирно соединяются с кронштейнами, закрепленными на борту самолета.

В рабочем положении нижняя часть спинки опирается на борт самолета двумя смонтированными на её каркасе резиновыми вкладышами.

При походном положении спинка поворотом вокруг точек навески переводится вверх и пристегивается ремешком к борту самолета, освобождая место для устанавливаемой в по ходное положение чаши.

Замок служит для фиксации чаши сиденья в убранном (прижатом к борту грузовой кабины или стенке шпангоута) положении.

Имеются два вида замков, левые и правые, которые являются зеркальным отображением друг друга.

Состоит замок из корпуса тяги и рычага с пружиной. Корпус замка крепится к наклонным жесткостям коробов грузовой кабины. В боковых стенках корпуса выполнен продольный паз, в котором перемещается ось, приваренная к одному концу тяги замка. Вторым концом тяга соединяется с осью, приваренной к пластине на задней стенке чаши сиденья.

Рычаг замка, установленный в его корпусе на оси, имеет на одном плече крюк, который выходит в прорезь верхней стенки корпуса замка, а на противоположном плече - педаль. На ось рычага надета пружина, которая прижимает крюк рычага к оси тяги, запирая эту тягу.

Для открытия замка необходимо нажать на педаль. При этом крюк рычага поднимается и освобождает ось тяги, которая получает возможность перемещаться в продольном пазу корпуса замка, обеспечивая поворот чаши сиденья на осях ее навески. Тяга замка имеет тандер для регулирования ее длины с целью обеспечения установки всех бортовых сидений в одной плоскости. Контровка тандера осуществляется с помощью шплинтов.

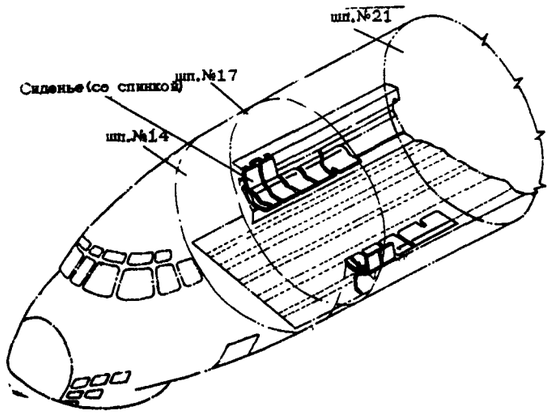

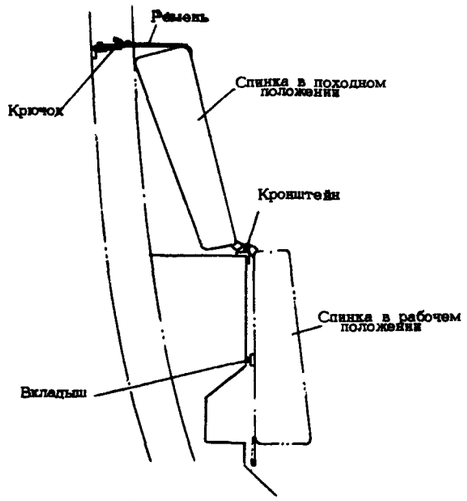

Схема установки спинки сиденья

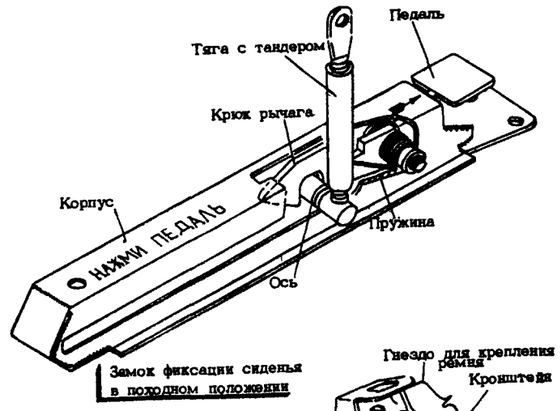

Замок фиксации сиденья в походном положении

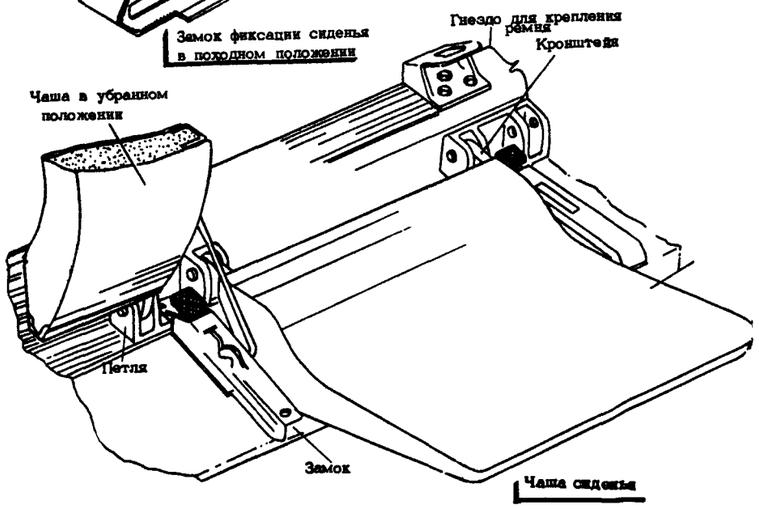

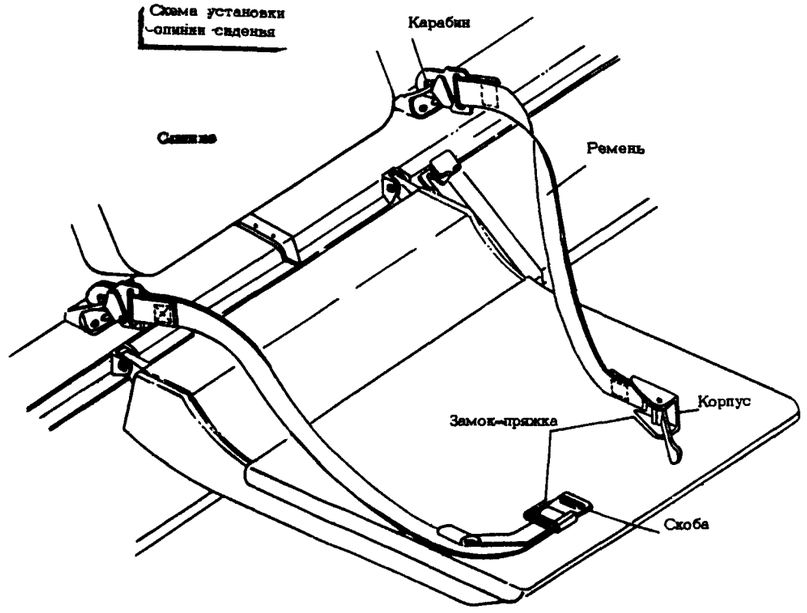

Установка привязного ремня

УСТАНОВКА СИДЕНИЙ СОПРОВОЖДАЮЩИХ В ГРУЗОВОЙ КАБИНЕ

фиг. I

СИДЕНЬЕ СОПРОВОЖДАЮЩИХ

ТЕХНИЧЕСКАЯ ЭКСПЛУАТАЦИЯ

I. Осмотр/Проверка

А: Осмотр

(I) Осмотрите чашу и спинку сиденья и убедитесь в отсутствии повреждений, трещин, пробоин, забоин и царапин. При наличии повреждений, трещин и пробоин произведите ремонт сиденья. Забоины и царапины с острыми краями зачистите.

(2) Осмотрите заклепочные соединения сиденья и убедитесь в отсутствии ослаблений и выпадения заклепок.

(3) Осмотрите кронштейны и узлы навески чаши и спинки сиденья. Убедитесь в отсутствии повреждений кронштейнов, трещин, царапин, забоин. Забоины и царапины зачистите, при наличии трещин замените кронштейн или сиденье. Убедитесь в целости деталей навески сиденья (осей, шайб, обжимных колец), в наличии и чистоте смазки на них.

(4) Осмотрите узел сочленения сиденья с тягой замка. Убедитесь в целости деталей сочленения и состояния смазки узла.

(5) Осмотрите ленты привязного ремня и убедитесь в отсутствии на них порывов, порезов и масляных загрязнений. Ленты, имеющие повреждения, замените, загрязнения удалите.

(6) Осмотрите карабины лент и замок. Убедитесь в отсутствии коррозии и механических повреждений на их деталях.

(7) Осмотрите корпус замка и убедитесь в отсутствии повреждений, забоин, вмятин трещин. Замки с трещинами и забоинами, препятствующими работе механизма замка, замените.

(8) Осмотрите тягу замка. Убедитесь в отсутствии деформации тяги, в надежности ее соединения с корпусом замка и осью чашки сиденья, а также проверьте состояние резьбы на тяге. Неисправную тягу замените.

(9) Убедитесь в целости и надежности затяжки болтов крепления замка к жесткости короба грузовой кабины. Ослабленные болты подтяните, контровку восстановите.

(10) Проверьте работу замка переводом сиденья из рабочего положения в походное и обратно приложением усилия руки к сиденью.

При нажатой педали замка ось тяги должна свободно перемещаться в продольном пазу корпуса с опусканием сиденья.

При закрытом замке под действием усилия руки, приложенного к сиденью, ось тяги не должна выходить из зацепления с крюком замка. При несоблюдении указанных условий замените замок.

Б. Проверка

(1) Переводом чаши и спинки сиденья из рабочего положения и обратно проверьте исправность работы шарнирных соединений узлов навески и фиксации их в походном положении.

Чаша и спинка сиденья должны перемещаться из одного положения в другое свободно, без рывков и заеданий. Под действием усилия руки при закрытом замке фиксации чаша сиденья не должна переходить из походного положения в рабочее.

(2) Приложите усилие руки к верхней части чаши сиденья, установленной в походное положение и проверьте наличие зазора между чашей и зашивкой борта грузовой кабины (зазор должен быть равным 12 мм). При отсутствии зазора регулировкой длины тяги замка установите требуемый зазор.

(3) Соедините ленты ремня замком и, приложив усилие рук, убедитесь в надежности закрытия замка. Ремень, раскрывающийся от усилия рук, замените.

2. <u>Демонтаж/Монтаж</u>

А. Снятие

(1) Установите чашу сиденья в походное положение.

(2) Разожмите и снимите разрезное кольцо крепления тяги замка на оси чаши.

(3) Снимите оси навески чашки, для чего разожмите и снимите разрезное кольцо крепления осей и шайбы.

(4) Выведите кронштейны чаши из проушин петель навески и снимите тягу замка с оси сиденья и чашу сиденья.

(5) Снимите шайбы с валика соединения кронштейнов спинки с кронштейнами на борту самолета и снимите спинку.

(6) Отверните винты крепления замка к наклонной жесткости короба и снимите замок.

Б. Установка

(I) Осмотрите чашу, спинку и замок сиденья по п. IА настоящего подраздела.

(2) Смажьте ось, пружину и крюк рычага, а также оси тяги замка навески чаши и спинки смазкой ЦИАТИМ-20I.

ПРЕДУПРЕЖДЕНИЕ: НЕ ДОПУСКАЙТЕ НАНЕСЕНИЯ БОЛЬШОГО КОЛИЧЕСТВА СМАЗКИ ВО ИЗБЕЖАНИЕ ПЕРЕНОСА ЕЕ НА АГРЕГАТЫ КИСЛОРОДНОЙ СИСТЕМЫ, КИСЛОРОД В КОНТАКТЕ СО СМАЗКОЙ ВЗРЫВООПАСЕН!

(3) Наденьте верхний конец тяги замка на ось чашки сиденья. Установите на ось шайбу и разрезное кольцо. Обожмите кольцо в проточке оси сиденья.

(4) Установите замок на короб грузовой кабины и закрепите его винтами, обеспечив их контровку клеем Л-4.

(5) Установите оси навески в проушины петель и кронштейнов навески. Закрепите оси, установив на них разрезные кольца. Обожмите разрезные кольца в проточках осей.

(6) Заведите кронштейны спинки в проушины кронштейнов на борту грузовой кабины, соедините их валиками и закрепите обжимными шайбами.

В. Регулировка

(I) Проверьте величину зазора между стенкой кабины и верхним концом чашек сидений в убранном вверх положении. Этот зазор должен быть равным I2 ± I,5 мм.

(2) Если зазор не соответствует норме, отрегулируйте его изменением длины тяги замка. Для этого расконтрите тандер тяги, отсоедините тягу от оси на чаше сиденья и ввинтите наконечник тяги во втулку тандера (для увеличения зазора) или ввинтите (для уменьшения зазора) на необходимое количество ниток резьбы.

(3) После регулировки соедините наконечник тяги с осью на чаше сиденья и законтрите его во втулке тандера на оси чаши.

Часть III, глава 37

Водоснабжение и удаление отходов

Изменение № 665

ПЕРЕЧЕНЬ ДЕЙСТВУЮЩИХ СТРАНИЦ

ГЛАВА 37 -ВОДОСНАБЖЕНИЕ И УДАЛЕНИЕ ОТХОДОВ

Глава, Раздел, Подраздел	Стр.	Номер изменения	Дата
Титул главы 37	-	-	
Перечень действующих страниц	1(т)	665	10 января 1991
Содержание	1(т)	185	15 марта 1982
37-00	1(т)	665	10 января 1991
37-10-0	1		15 июня 1973
	201		15 июня 1973
	202		15 июня 1973
37-10-1	1	125	1 января 1981
	201	125	1 января 1981
37-10-2	1		15 июня 1973
	201		15 июня 1973
37-20-0	1(т)	185	15 марта 1982
	2(т)	415	20 февраля 1986
	201(т)	324	5 ноября 1984
	202(т)	235	10 марта 1983
37-20-1	1		15 июня 1973
	201		15 июня 1973
37-20-2	1(т)	205	10 августа 1982
	2(т)	187	5 апреля 1982
	201	205	10 августа 1982
37-20-3	1(т)	324	5 ноября 1984
	2(т)	324	5 ноября 1984
	201(т)	185	15 марта 1982
	202(т)	185	15 марта 1982
	203	185	15 марта 1982
37-20-4	1(т)	185	15 марта 1982
	2(т)	185	15 марта 1982
	201	185	15 марта 1982

ГЛАВА 37

ВОДОСНАБЖЕНИЕ И УДАЛЕНИЕ ОТХОДОВ

СОДЕРЖАНИЕ

ИНСТРУКЦИЯ ПО ТЕХНИЧЕСКОЙ ЭКСПЛУАТАЦИИ

Изменение № 665

ОБЩЕЕ

ОПИСАНИЕ И РАБОТА

I. Описание (фиг.I)

Туалет расположен на левом борту фюзеляжа между шпангоутами № II и I4. В нем имеются умывальник, унитаз УК-2-I со сливной панелью ПС-2, емкости для туалетной и использованной бумаги и емкость для мусора. Нормальную эксплуатацию туалета обеспечивают системы водоснабжения и удаления отходов.

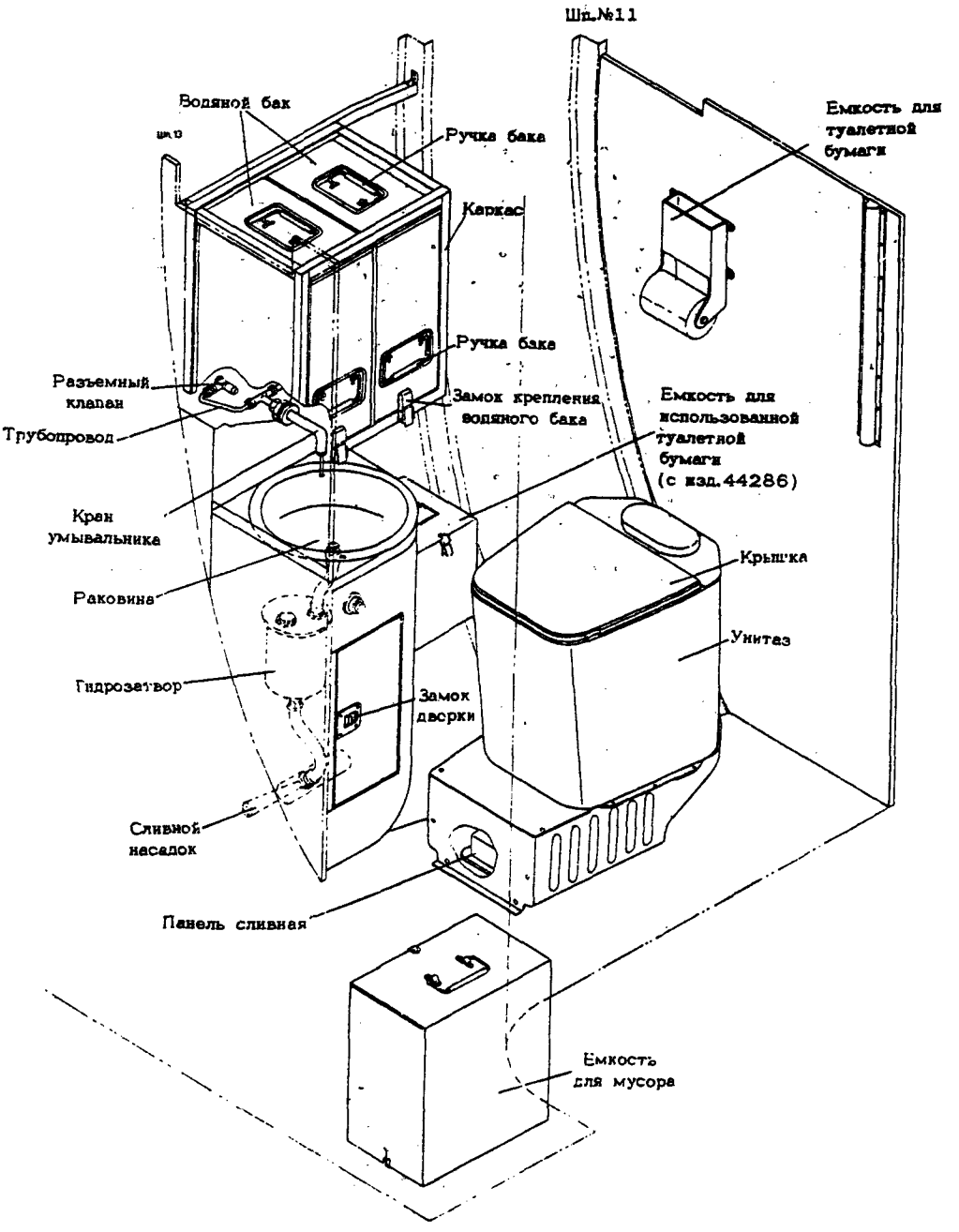

ОБЩИЙ ВИД ТУАЛЕТА
Фиг. I

СИСТЕМА ВОДОСНАБЖЕНИЯ
ОПИСАНИЕ И РАБОТА

I. Описание (см.37-00, фиг.I)

Система водоснабжения состоит из двух съемных водяных баков, трубопровода и крана умывальника. Все элементы системы крепятся к каркасу.

Каркас водяных баков выполнен из профилей уголкового и швеллерного сечения, соединенных заклепками. Каждый бак фиксируется в каркасе замком.

Емкость водяного бака 20 литров. Заправляются баки водой вне самолета. Для пользования умывальником необходимо нажимать на шток крана.

СИСТЕМА ВОДОСНАБЖЕНИЯ
ТЕХНИЧЕСКАЯ ЭКСПЛУАТАЦИЯ

I. Осмотр/Проверка

(I) Осмотрите каркас умывальника, водяные баки, трубопровод, кран умывальника и убедитесь в том, что они не имеют повреждений. Убедитесь в герметичности баков, трубопровода и крана умывальника. Особое внимание обратите на места соединений. Убедитесь в чистоте дренажных отверстий на крышках баков.
ПРИМЕЧАНИЕ. Осмотр выполняйте при заправленных водяных баках.

(2) Проверьте крепление всех элементов системы водоснабжения и убедитесь в отсутствии коррозии на них.

2. Заправка водой

ПРЕДУПРЕЖДЕНИЕ. ПРИ ОТРИЦАТЕЛЬНОЙ ТЕМПЕРАТУРЕ НАРУЖНОГО ВОЗДУХА ВОДЯНЫЕ БАКИ ЗАПРАВЛЯЙТЕ ТЕПЛОЙ ВОДОЙ.

БАКИ УСТАНАВЛИВАЙТЕ В ТУАЛЕТЕ ТОЛЬКО ПОСЛЕ ПРОГРЕВА КАБИНЫ ЭКИПАЖА С ПОМОЩЬЮ НАЗЕМНОЙ ИЛИ БОРТОВОЙ УСТАНОВКИ.

ЕСЛИ ТУАЛЕТ СИЛЬНО ОХЛАЖДЕН, УСТАНАВЛИВАТЬ БАКИ СЛЕДУЕТ НЕПОСРЕДСТВЕННО ПЕРЕД ВЗЛЕТОМ.

(I) Снимите водяные баки с самолета (см.37-I0-I, "Техническая эксплуатация").

(2) Вне самолета откройте замки крышек баков и снимите крышки.

(3) Промойте баки водой и чистой ветошью.

(4) Залейте в баки воду, установите крышки баков и заприте их замками.
ПРИМЕЧАНИЕ. Перед установкой резиновых прокладок между крышками баков и обечайками проверьте исправность прокладок.

(5) Установите баки на предназначенное для них место на самолете и закрепите замками (см.37-I0-I "Техническая эксплуатация").

(6) Убедитесь в том, что нет течи воды из разъемных соединений баков.

(7) Нажмите на шток крана и убедитесь в том, что вода течет хорошо.

3. Слив воды

ПРЕДУПРЕЖДЕНИЕ. ПРИ ОТРИЦАТЕЛЬНОЙ ТЕМПЕРАТУРЕ НАРУЖНОГО ВОЗДУХА ОСТАТКИ ВОДЫ ИЗ ВОДЯНЫХ БАКОВ СЛИВАЙТЕ СРАЗУ ЖЕ ПОСЛЕ ОСТАНОВКИ ДВИГАТЕЛЕЙ (ДО ОХЛАЖДЕНИЯ ТУАЛЕТА).

(I) Снимите водяные баки (см.37-I0-I, "Техническая эксплуатация").

(2) Слейте остаток воды из крана и трубопроводов.

(3) Отнесите баки в специально отведенное для слива воды место.

(4) Откройте замки крышек баков и снимите крышки.

(5) Слейте остатки воды из водяных баков.

(6) Промойте баки чистой водой и просушите или вытрите насухо.

(7) Установите крышки баков и заприте их замками.

(8) Установите баки на предназначенное для них место на самолете и закрепите замками (см.37-I0-I, "Техническая эксплуатация").

ВОДЯНОЙ БАК
ОПИСАНИЕ И РАБОТА

I. Описание (фиг.I)

Водяной бак представляет собой резервуар емкостью 20 литров. Сверху бак закрыт крышкой, которая фиксируется двумя замками. В крышке имеется дренажное отверстие. Между крышкой и обечайкой бака устанавливается резиновая прокладка. На крышке и передней стенке бака имеются ручки для переноски и установки бака.

Водяной бак устанавливается в гнезде каркаса водяных баков и фиксируется в нем замком. Соединяется бак с трубопроводом подвода воды к крану с помощью разъемного клапана. Одна часть разъемного клапана устанавливается внизу на задней стенке бака, вторая крепится к каркасу. Основными деталями клапана бака являются гнездо, корпус, гайка, шток с клапаном и пружина. Клапан каркаса состоит из корпуса, штока с клапаном, пружины, гайки и штуцера для подсоединения трубопровода.

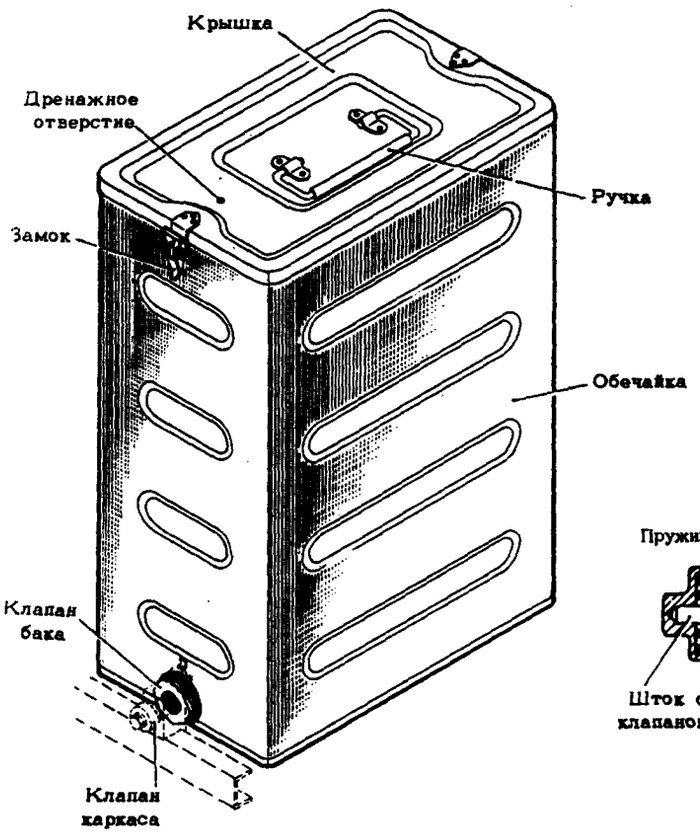

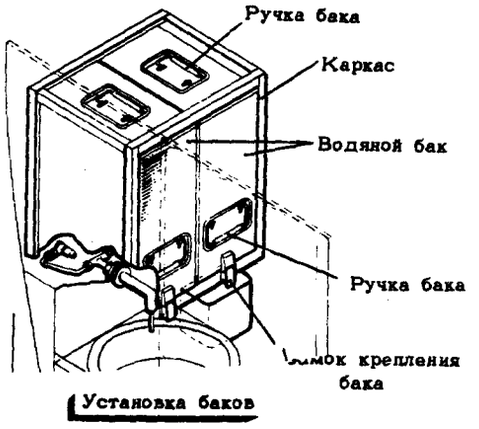

Установка баков

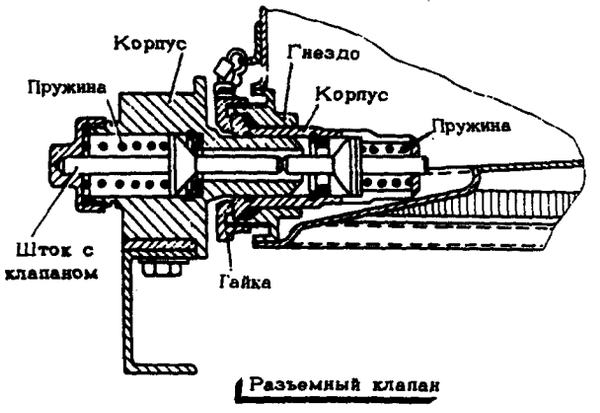

Разъемный клапан

ВОДЯНОЙ БАК
ТЕХНИЧЕСКАЯ ЭКСПЛУАТАЦИЯ

I. Осмотр/Проверка (см.37-I0-0, "Осмотр/Проверка")

2. Демонтаж/Монтаж

А. Снятие

(I) Откройте замок крепления водяного бака (поднимите ручку замка вверх, а корпус замка опустите в крайнее нижнее положение).

(2) Вытяните бак на себя на 2/3 его длины (одной рукой тяните бак за ручку на передней стенке, а другой - придерживайте его верхнюю часть). Откиньте верхнюю ручку.

(3) Поддерживая бак за обе ручки, выньте его из гнезда каркаса.

Б. Установка

(I) Поднимите бак за обе ручки и установите его в гнездо каркаса (на I/3 его длины). Опустите верхнюю ручку.

(2) Поддерживая бак за ручку на передней стенке, вдвиньте его внутрь гнезда каркаса. Проверьте, что бак до конца вошел в гнездо каркаса и обе части разъемного клапана соединились.

(3) Закройте замок крепления водяного бака (поднимите корпус замка вверх до упора амортизатора замка в стенку бака и опустите ручку замка вниз до упора).

(4) Убедитесь в том, что нет течи воды из разъемного соединения (клапана).

При негерметичности разъемного клапана замените прокладку клапана бака, если негерметичность не устранилась, замените пружины клапана бака или клапана каркаса.

3. Заправка водой (см.37-I0-0, "Техническая эксплуатация")

4. Слив воды (см.37-I0-0, "Техническая эксплуатация")

КРАН УМЫВАЛЬНИКА
ОПИСАНИЕ И РАБОТА

I. Описание (фиг.I)

Кран умывальника состоит из корпуса, штока с клапаном и седла клапана. Корпус крана выполнен в виде угольника. На одном конце корпуса имеются: фланец, наружная резьба для гайки крепления крана к каркасу умывальника (между гайкой и каркасом ставится шайба) и внутренняя резьба для тройника крепления трубопроводов подвода воды к крану. На другом конце корпуса имеется внутренняя резьба для гайки, образующей седло клапана. Между гайкой и корпусом устанавливается резиновая прокладка.

Клапан выполнен из бронзы и имеет коническую форму. Плотность прилегания клапана к седлу обеспечивается притиранием. Фиксируется клапан на штоке гайкой.

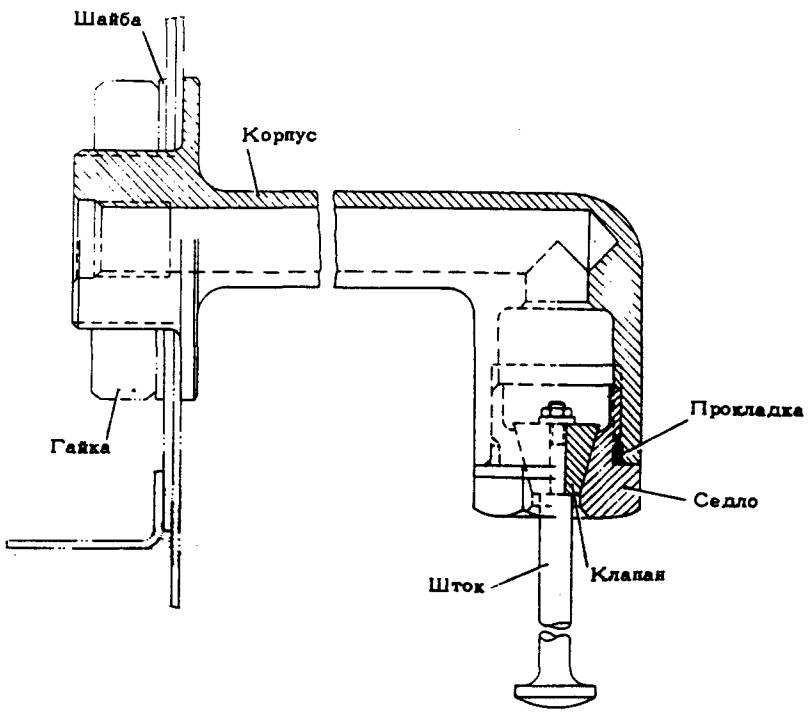

КРАН УМЫВАЛЬНИКА
фиг.I

КРАН УМЫВАЛЬНИКА
ТЕХНИЧЕСКАЯ ЭКСПЛУАТАЦИЯ

I. Осмотр/Проверка (см.37-I0-0, "Техническая эксплуатация")

2. Демонтаж/Монтаж

А. Снятие

(I) Снимите баки (см.37-I0-I, "Техническая эксплуатация").

(2) Расконтрите и отверните гайки крепления трубопроводов к тройнику и отсоедините трубопроводы.

(3) Отверните на несколько оборотов контргайку тройника и выверните тройник (не повредив прокладку).

(4) Расконтрите и отверните гайку крепления крана, снимите шайбу.

(5) Снимите кран.

Б. Установка

(I) Установите кран на предназначенное для него место в каркасе умывальника, поставьте шайбу, заверните и законтрите гайку.

(2) Установите прокладку и заверните тройник в отверстие корпуса крана. Законтрите тройник контргайкой.
ВНИМАНИЕ! ПЕРЕД УСТАНОВКОЙ ПРОКЛАДКИ ПРОВЕРЬТЕ ЕЕ СОСТОЯНИЕ.

(3) Присоедините трубопроводы к штуцерам тройника и законтрите гайки.

(4) Если баки не заправлены, то заправьте их водой и установите в гнезда каркаса (см.37-I0-I, "Техническая эксплуатация").

(5) Нажмите на шток крана и убедитесь в том, что вода течет хорошо.

СИСТЕМА УДАЛЕНИЯ ОТХОДОВ

ОПИСАНИЕ И РАБОТА

I. Описание (см.37-00, фиг.I)

К системе удаления отходов относятся:

раковина умывальника;

гидрозатвор;

сливной насадок;

унитаз и сливная панель.

Раковина крепится к каркасу умывальника винтами и сверху прикрывается специальным кожухом. Гидрозатвор, являющийся сборником отработанной воды, установлен внутри каркаса умывальника. Подход к нему осуществляется через дверку, которая фиксируется в закрытом положении замком. Сливной насадок установлен снаружи фюзеляжа. Унитаз со сливной емкостью УК-2-I смонтирован совместно со сливной панелью ПС-2 на кожухе и крепятся на полу туалета. В полу сделан вырез под сливную панель, которая крепится к полу герметично. Для доступа к сливной панели при наземном обслуживании снаружи на фюзеляже имеется люк, который закрывается крышкой. Для предохранения от обледенения сливной насадок и сливная панель снабжены электрообогревателями. Включение обогрева осуществляется выключателем, установленным на панели освещения 27 В (см.37-20-2 стр.2, фиг.2).

Для включения обогрева необходимо убедиться в том, что включены автоматы защиты (АЗРIК-2 "Упр. плит. и кипят. Обогрев слив. нас.") на РУ23 и АЗФIК-2 обогрев сливного насадка "I ЛИНИЯ РАДИСТ", АЗФIК-2 " Подогрев сливной горловины на РУ2I. На каркасе умывальника установлена кнопка "Слив унитаза". Для обеспечения работы системы удаления отходов необходимо включить автоматы защиты АЗЗК-2 "Насос смыва туалета" на РУ2I и АЗРГК-2 "Управл.цепей слива, смыва и подогрева" на РУ-23. Электросхема системы удаления отходов приведена на фиг.I.

Унитаз крепится к кожуху, установлен на каркасе пола туалета.

ВНИМАНИЕ! ДЛЯ ОБЕСПЕЧЕНИЯ НОРМАЛЬНОЙ РАБОТЫ СЛИВНОЙ ГОРЛОВИНЫ И СЛИВНОГО НАСАДКА ПЕРЕД ВЗЛЕТОМ ВКЛЮЧАЙТЕ ИХ ОБОГРЕВ.

2. Работа

Отработанная вода из раковины по трубопроводу поступает в гидрозатвор и через специальное отверстие на сливном патрубке гидрозатвора попадает в трубопровод, соединяющий гидрозатвор со сливным насадком. Через сливной насадок за счет разности давлений внутри и снаружи самолета (или самотеком) отработанная вода сливается в атмосферу.

При большом расходе воды в умывальнике дополнительно открывается поплавковый клапан гидрозатвора и через зазор, образующийся между прокладкой поплавка и торцом сливного патрубка, вода сливается.

Для смыва внутренней поверхности чаши унитаза включается насос ЭЦН-89М нажатием на кнопку "Смыв унитаза".
При этом питание от АЗРГК-2 "Управление цепей слива и смыва" подается на дополнительное реле ТКЕ21ПОДГ, которое встает на самоблокировку. Через нормально-замкнутые клеммы I-2 второго дополнительного реле ТКЕ21ПОДГ и контакты 2-3 первого дополнительного реле подается питание на контактор включения насоса смыва туалета.
Одновременно питание от АЗРГК-2 "Управление слива и смыва" при нажатии кнопки подается на реле времени 6П456I00I-6. Через 8 секунд реле времени срабатывает и отключает насос ЭЦН-89М.
Для смыва содержимого из сливной емкости унитаза необходимо открыть шаровой затвор сливной горловины, который управляется электромеханизмом МПК-I-2сер. при помощи переключателя на сливной панели. Для слива отбросов, промывки и заправки унитаза химжидкостью при наземном обслуживании применяется специальная машина АС-I6I.

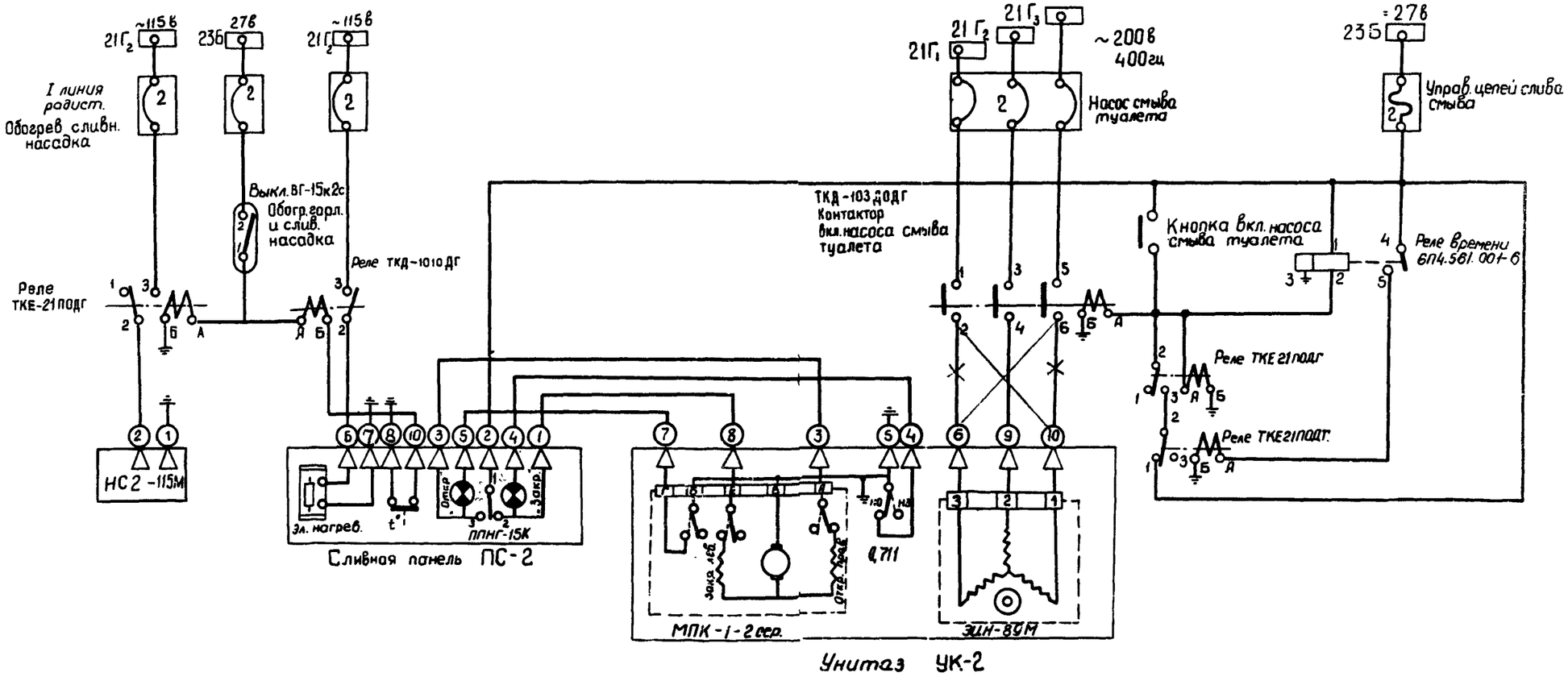

ЭЛЕКТРОСХЕМА СИСТЕМЫ УДАЛЕНИЯ ОТХОДОВ

СИСТЕМА УДАЛЕНИЯ ОТХОДОВ

ТЕХНИЧЕСКАЯ ЭКСПЛУАТАЦИЯ

I. Осмотр/Проверка

(I) Проверьте герметичность раковины, сливного трубопровода, гидрозатвора, сливного насадка и их соединений. Для проверки закройте отверстие сливного насадка, заполните водой раковину и все остальные элементы системы слива и убедитесь в отсутствии течи воды.

(2) Проверьте состояние и крепление всех элементов системы удаления отходов и убедитесь в отсутствии коррозии на них.

по 51645 (3) Проверьте фиксацию крышки унитаза в открытом и закрытом положениях. Крышка унитаза должна надежно фиксироваться в открытом и закрытом положениях

(4) Проверьте внешнее состояние унитаза. На крышке, сиденьи, клапане и чаше унитаза не должно быть загрязнений; на чаше не должно быть трещин и вмятин.

(5) Проверьте снятие и установку крышки сливной горловины и крышки штуцера промывки и заправки на сливной панели. Крышки должны сниматься и устанавливаться без заеданий и применения какого-либо инструмента.

2. Заправка химжидкостью

ВНИМАНИЕ ! ПРИ ОТРИЦАТЕЛЬНЫХ ТЕМПЕРАТУРАХ НАРУЖНОГО ВОЗДУХА ЗАПРАВЛЯЙТЕ ЕМКОСТЬ УНИТАЗА ХИМЖИДКОСТЬЮ ТОЛЬКО ПОСЛЕ ПРОГРЕВА ФЮЗЕЛЯЖА ОТ НАЗЕМНЫХ ИЛИ БОРТОВЫХ СРЕДСТВ. ДЛЯ ЗАПРАВКИ ПОЛЬЗУЙТЕСЬ ИСПРАВНЫМИ СПЕЦИАЛЬНЫМИ МАШИНАМИ С НОРМАЛИЗОВАННЫМИ НАКОНЕЧНИКАМИ НА ШЛАНГАХ ЗАПРАВКИ. ПРИ ЗАПРАВКЕ ХИМЖИДКОСТЬЮ НЕ ДОПУСКАЙТЕ ЕЕ ПОПАДАНИЯ НА ФЮЗЕЛЯЖ.

(I) Откройте на фюзеляже люк сливной панели.

(2) Снимите крышку со штуцера промывки и заправки сливной панели и подсоедините наконечник шланга заправки специальной машины.

с 45299 (3) Заправьте 6,5 литра химжидкости в сливную емкость унитаза. Количество химжидкости при заправке контролируйте по расходомеру специальной машины. Заправьте 5,5 литра химжидкости в сливную емкость унитаза огр. по 45291).

(4) Подключите вакуумнасос специальной машины на отсос химжидкости из магистрали заправки на специальную машину.

(5) Отсоедините наконечник шланга специальной машины от штуцера промывки и заправки.

(6) Удалите остатки химжидкости со стенок люка, установите крышку на штуцер промывки и заправки и закройте люк.

3. Слив нечистот

Изменение № 235

ВНИМАНИЕ! ПРИ ОТРИЦАТЕЛЬНЫХ ТЕМПЕРАТУРАХ НАРУЖНОГО ВОЗДУХА СЛИВАЙТЕ ОТБРОСЫ ИЗ СЛИВНОЙ ЕМКОСТИ ДО ОХЛАЖДЕНИЯ ФЮЗЕЛЯЖА САМОЛЕТА.

А. Слив

(I) Откройте на фюзеляже крышку люка сливной панели.

(2) Снимите крышку со штуцера слива сливной панели.

(3) Подсоедините к штуцеру слива панели наконечник сливного шланга специальной машины.

(4) Снимите крышку со штуцера промывки и заправки панели.

(5) Подсоедините к штуцеру промывки и заправки наконечник шланга подачи воды и хамжидкости специальной машины.

(6) Откройте шаровой затвор сливной емкости унитаза, повернув переключатель на сливной панели в положение "Откр." до загорания зеленой лампочки. Если лампа не загорается через I6÷I8 сек необходимо переключатель поставить в нейтральное положение до выявления и устранения неисправности.

(7) Включите на специальной машине вакуумнасос, откройте клапан наконечника сливного шланга и слейте отбросы.

(8) После окончания слива отбросов, не отсоединяя шланга от штуцера слива, приступите к промывке сливной емкости унитаза.

Б. Промывка/Очистка

(I) Включите на специальной машине подачу горячей воды.

(2) Промойте сливную емкость унитаза.

(3) Промойте чашу унитаза горячей водой с моющим средством.

(4) Промойте сиденье и крышку 3% раствором нейтрального мыла.

(5) После полного стекания воды по сливному шлангу, закройте шаровой затвор, повернув переключатель на сливной панели в положение "Закрыто" до загорания красной лампочки. Если лампочка не загорается через I6–I8 сек.- необходимо переключатель поставить в нейтральное положение до выявления и устранения неисправности. Закройте клапан наконечника сливного шланга.

(6) Отсоедините наконечники от штуцеров на сливной панели.

(7) Закройте крышками штуцера на сливной панели.

(8) Закройте люк.

ГИДРОЗАТВОР Г-2

ОПИСАНИЕ И РАБОТА

I. Описание (фиг.I)

Гидрозатвор расположен внутри каркаса умывальника. Крепится он двумя хомутами. Состоит гидрозатвор из корпуса, крышки и поплавкового клапана. Крышка крепится к корпусу болтами. К ней приварено гнездо с внутренней резьбой для штуцера подвода воды, сливающейся из раковины умывальника. Корпус гидрозатвора выполнен из обечайки и приваренного к ней дна. К дну, в свою очередь, приварен сливной патрубок, верхний торец которого является седлом для поплавкового клапана. На сливном патрубке гидрозатвора имеется сливное отверстие диаметром 5 мм. К наружному концу сливного патрубка крепится дюритовый трубопровод, соединяющий гидрозатвор со сливным насадком.

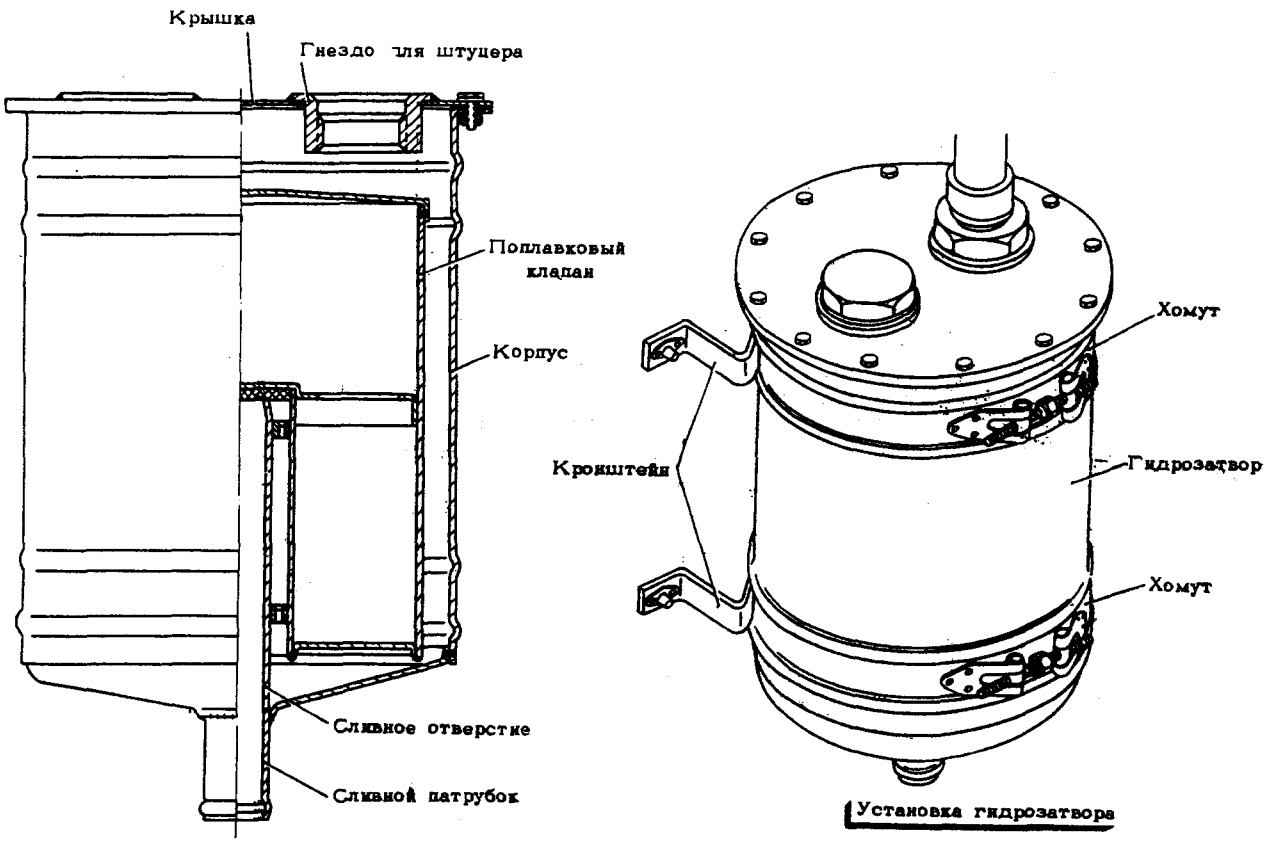

ГИДРОЗАТВОР Г-2

фиг.I

2. Работа (см.37-20-0)

ГИДРОЗАТВОР Г-2

ТЕХНИЧЕСКАЯ ЭКСПЛУАТАЦИЯ

I. Осмотр/Проверка (см.37-20-0,"Осмотр/Проверка")

2. Демонтаж/Монтаж

А. Снятие

(I) Откройте дверку каркаса умывальника.

(2) Снимите хомуты крепления сливных дюритовых трубопроводов и отсоедините трубопроводы.

(3) Отсоедините хомуты крепления гидрозатвора и снимите гидрозатвор.

Б. Установка

(I) Откройте дверку каркаса умывальника.

(2) Установите гидрозатвор на предназначенное для него место и закрепите хомутами.

(3) Установите дюритовые трубопроводы и закрепите их хомутами.

(4) Закройте отверстие сливного насадка, налейте воду в раковину и убедитесь в герметичности всех соединений. Слейте воду.

3. Промывка/Очистка (см.37-20-0, "Промывка/Очистка")

СЛИВНОЙ НАСАДОК НС2-115М

ОПИСАНИЕ И РАБОТА

I. Описание

Сливной насадок НС2-115М (фиг.I) представляет собой патрубок,предназначенный для слива воды за борт самолета при пользовании умывальником. Крепится насадок анкерными болтами снаружи фюзеляжа на левом борту у шпангоута № I3. Для предохранения насадка от замерзания в нем воды при отрицательных температурах имеется индукционный электрообогрев.Выключатель ВГ-I5к-2сер. "Обогрев сливного насадка и горловины", расположен в кабине летчиков на панели управления системой нейтрального газа(фиг.2). Электросхема обогрева сливного насадка приведена на фиг.3. Для обеспечения нормальной работы сливного насадка необходимо перед взлетом включить его обогрев.

Питание силовой цепи электронагревателя осуществляется от системы электроснабжения переменного однофазного тока напряжением 115^{+5}_{-7}в,частотой 400±20гц,мощностью I20ва. Температура на внутренней поверхности сливного патрубка насадка поддерживается не ниже $+5^{0}$С при температуре наружного воздуха -60^{0}С.

Для включения обогрева насадка необходимо:

убедиться в том, что включен автомат защиты АЗФIК-2 " I ЛИНИЯ РАДИСТ " Обогрев сливного насадка на РУ2I и АЗРIК-2 "Управление кипятильником и плиткой." "Обогрев сливного насадка" на РУ23 установить выключатель обогрева сливного насадка и горловины в положение "Включено".

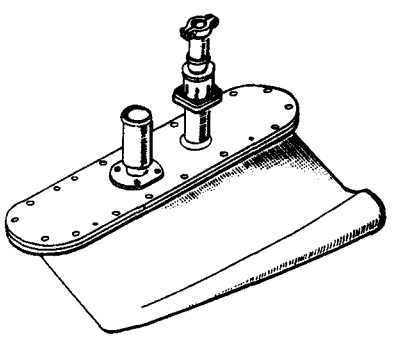

Общий вид насадка

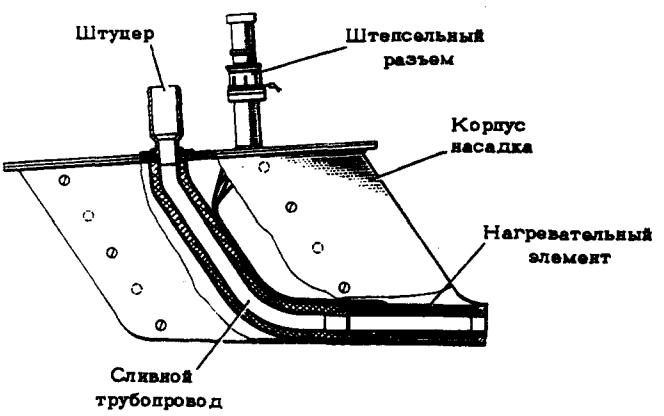

СЛИВНОЙ НАСАДОК НС2-115М
фиг.I

Изменение № 187

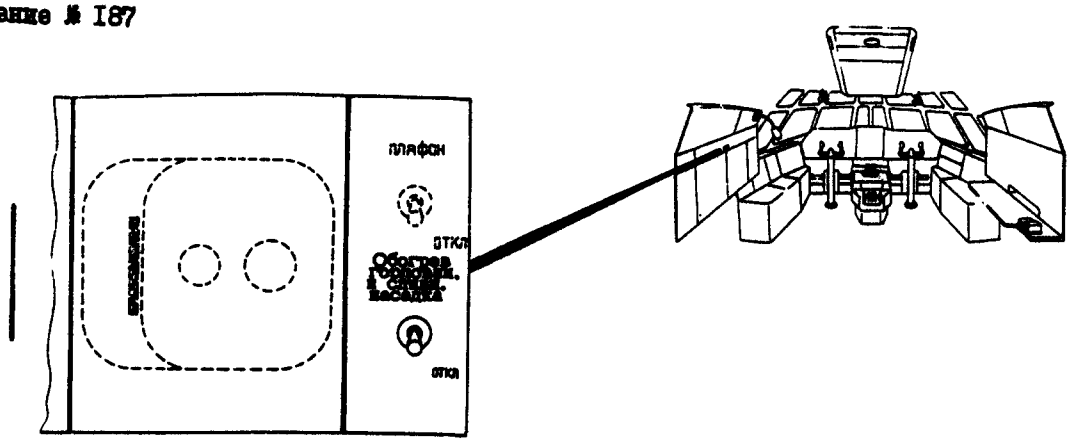

УПРАВЛЕНИЕ ОБОГРЕВОМ ГОРЛОВИНЫ И СЛИВНОГО НАСАДКА

фиг.2

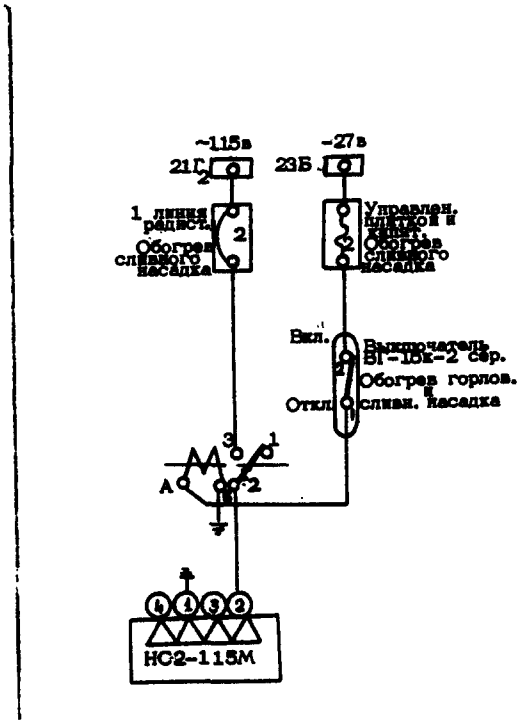

ЭЛЕКТРОСХЕМА ОБОГРЕВА ГОРЛОВИНЫ И СЛИВНОГО НАСАДКА

фиг.3

СЛИВНОЙ НАСАДОК НС2-II5М

ТЕХНИЧЕСКАЯ ЭКСПЛУАТАЦИЯ

I. Осмотр/Проверка (см.37-20-0, "Осмотр/Проверка")

2. Демонтаж/Монтаж

А. Снятие

(I) Убедитесь в том, что выключен автомат защиты АЗФIК-2 "I линия радист" "Обогрев сливного насадка" на РУ2I и АЗРГК-2 "Управление кипятильником и плиткой. Обогрев сливного насадка на РУ23.

(2) Отсоедините от сливного насадка электропроводку.

(3) Снимите хомут и отсоедините от сливного насадка дюритовый трубопровод.

(4) Выверните анкерные болты крепления сливного насадка и снимите насадок.

Б. Установка

(I) Убедитесь в том, что выключен автомат защиты АЗФIК-2 "I линия радист" "Обогрев сливного насадка" на РУ2I и АЗРГК-2 "Управление кипятильником и плиткой. Обогрев сливного насадка на РУ23.

(2) Установите сливной насадок на предназначенное для него место и закрепите насадок анкерными болтами.

(3) Присоедините дюритовый трубопровод к патрубку сливного насадка и закрепите его хомутом. Законтрите хомут.

(4) Присоедините к сливному насадку электропроводку и законтрите разъём.

3. Проверка/Регулировка

Работу электрообогрева сливного насадка проверяйте следующим образом:

(I) Убедитесь в том, что включен автомат защиты АЗФГК-2 "I линия радист" "Обогрев сливного насадка" на РУ2I и АЗРГК-2 "Управление кипятильником и плиткой. Обогрев сливного насадка на РУ23.

(2) Включите выключатель "Обогрев сливного насадка и горловины и на ощупь убедитесь в том, что температура насадка повышается.

(3) Выключите выключатель "Обогрев сливного насадка и горловины".

УНИТАЗ СО СЛИВНОЙ ЕМКОСТЬЮ УК-2-I

ОПИСАНИЕ И РАБОТА

I. Общая часть

Унитаз со сливной емкостью УК-2-I (в дальнейшем по тексту - унитаз) предназначен для сбора, гигиенического хранения и рециркуляции нечистот до их удаления, промывки чаши унитаза химической жидкостью или смесью химической жидкости с жидкой фазой нечистот. Унитаз расположен в туалете за шпангоутом № II.

2. Описание (фиг.I)

Унитаз состоит из корпуса (I), фильтра (2), насоса (3), чаши (4), сиденья (5), крышки (6), сливной горловины (I3), электромеханизма (I7). Для подъема и опускания крышки (6) и сиденья (5) предусмотрены ручки (7) и (2I). Крышка (6) и сиденье (5) свободно вращаются на петле (8).

Для смыва поверхности чаши установлено кольцо смыва (I0), внутренних стенок корпуса- кольцо промывки (II).

Верхняя часть корпуса открывается для доступа к фильтрующему устройству, разделяющему внутреннюю полость корпуса на две зоны: отфильтрованной и загрязненной жидкости. Фильтрующее устройство кассетного типа, имеет ручку (I2) для установки и снятия, состоит из фильтра грубой очистки и фильтра тонкой очистки, обеспечивает фильтрации частиц размером не более I мм^3.

Сливная горловина состоит из корпуса (I3), шарового затвора (I4), уплотнительного кольца (I5). Штуцер (I8) служит для заправки унитаза химжидкостью и его промывки.

На боковой стенке корпуса унитаза имеется дренажное отверстие (20) для подсоединения при необходимости к дренажной магистрали.

Питание электродвигателя насоса от системы электроснабжения переменного трехфазного тока напряжением 200±I3в и чистотой - 400±20гц. Питание электромеханизма от системы электроснабжения постоянного тока напряжением 27^{+24}_{-30} в.

Электросхема подключения унитаза указана в разделе 37-20-0.

3. Работа

Для смыва внутренней поверхности чаши унитаза включите насос ЭЦН-89М, нажав на кнопку "Смыв унитаза".

Для слива содержимого из унитаза откройте шаровой затвор сливной горловины, который управляется электромеханизмом МПК-I-2 сер. при помощи переключателя, установленного на сливной панели.

Изменение № 324

4. Основные данные

Диаметр проходного отверстия, мм:

Диаметр сливной горловины.....78

Диаметр заправочного штуцера.....20

Объём сливной емкости унитаза (без учета объема химической жидкости),л 21

Количество химической жидкости,заливаемой в сливную емкость унитаза, л 6,5

Масса унитаза, кг .....не более 17

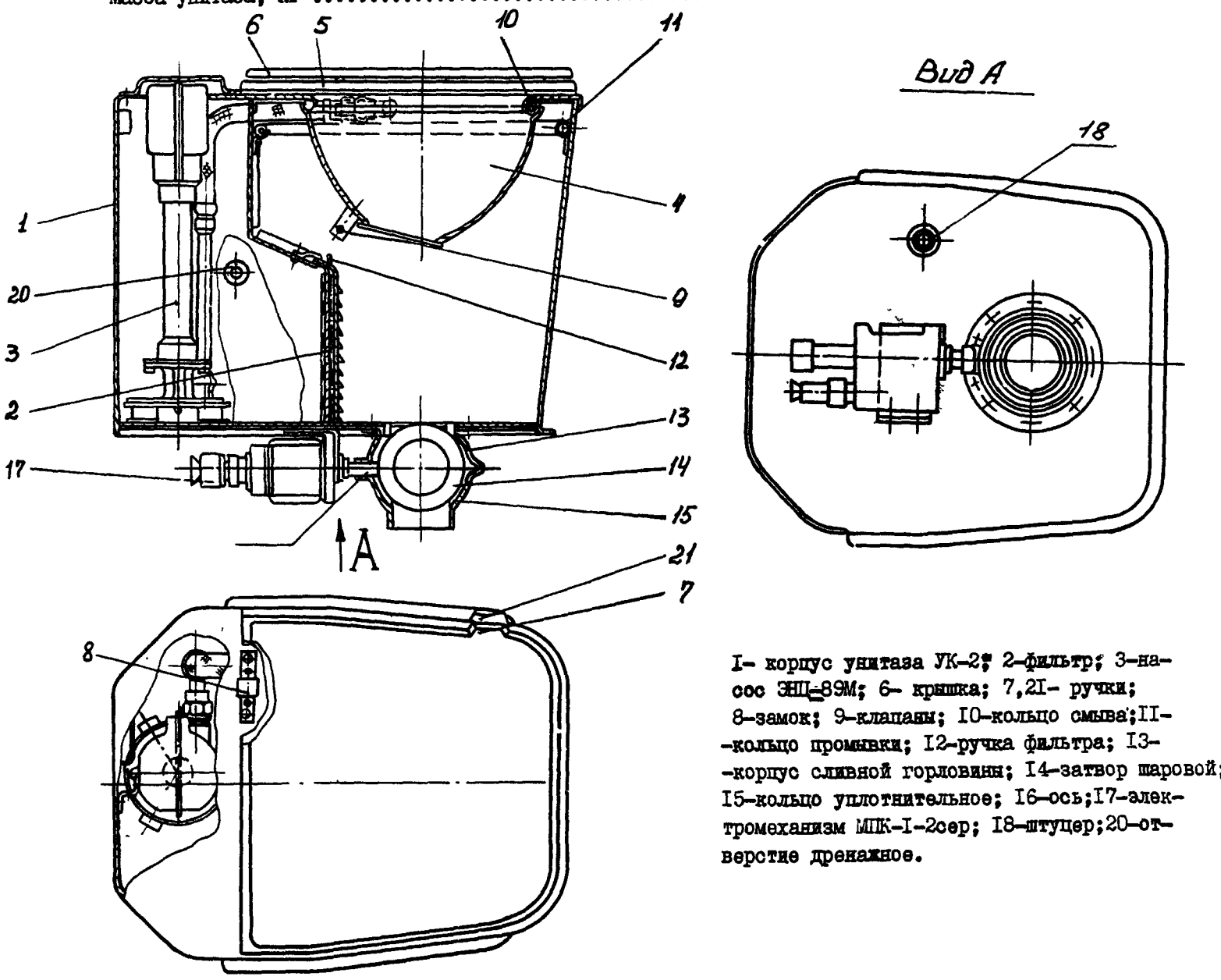

1- корпус унитаза УК-2; 2-фильтр; 3-насос ЭНЦ-89М; 6- крышка; 7,21- ручки; 8-замок; 9-клапаны; 10-кольцо смыва;11--кольцо промывки; 12-ручка фильтра; 13--корпус сливной горловины; 14-затвор шаровой; 15-кольцо уплотнительное; 16-ось;17-электромеханизм МПК-1-2сер; 18-штуцер;20-отверстие дренажное.

УНИТАЗ СО СЛИВНОЙ ЕМКОСТЬЮ УК-2-1
фиг.1

УНИТАЗ СО СЛИВНОЙ ЕМКОСТЬЮ УК-2-I

ТЕХНИЧЕСКАЯ ЭКСПЛУАТАЦИЯ

I. Осмотр/Проверка (см.37-20-0, "Осмотр/Проверка")

2. Демонтаж/Монтаж

А. Снятие

(I) Убедитесь в том, что выключены автоматы защиты АЗЗК-2 "Насос смыва туалета"; АЗФIК-2 "Подогрев сливной горловины" АЗФIК-2 "Обогрев сливного насадка" на РУ-2I и АЗРIК-2 "Упр.плит. и кипят. Обогрев слив.насад."; АЗРIК-2 "Управл.цепей слива, смыва и подогрева" на РУ-23.

(2) Отключите штепсельный разъем унитаза от бортовой электрической сети.

(3) Отверните винты крышки кожуха, на котором стоит унитаз, и снимите ее.

(4) Расконтрите и ослабьте хомут и снимите резиновый рукав для заправки унитаза химжидкостью и его промывки.

(5) Отверните болты крепления основания унитаза к кожуху.

(6) Снимите унитаз.

Б. Установка

(I) Установите унитаз на предназначенное для него место.

(2) Закрепите его по основанию болтами к кожуху.

(3) Подсоедините к унитазу резиновый рукав для заправки его химжидкостью и промывки.

(4) Проверьте герметичность соединений унитаза.

(5) Установите крышку кожуха и закрепите ее винтами.

(6) Подключите унитаз к бортовой электрической сети с помощью штепсельного разъема.

(7) Включите автоматы защиты АЗЗК-2 "Насос смыва туалета"; АЗФIК-2 "Подогрев сливной горловины", АЗФIК-2 "Обогрев сливного насадка" на РУ-2I, и АЗРIК-2 "Упр.плит. и кипят. Обогрев слив.насад."; АЗРIК-2 "Управл.цепей слива, смыва и подогрева" на РУ-23.

(8) Заправьте унитаз химжидкостью.

(9) Проверьте функционирование смыва унитаза.

3. Заправка химжидкостью (см.37-20-0, "Техническая эксплуатация")

4. Слив нечистот (см.37-20-0, "Техническая эксплуатация")

5. Очистка и промывка фильтра

(I) Поднимите сиденье и крышку унитаза.

(2) Отверните винты и поднимите чашу унитаза.

(3) Поверните прижимы на перегородке, освободите фильтр.

(4) Возьмите за ручку и извлеките фильтр из сливной емкости унитаза, уложите в специальную емкость.

(5) Очистите волосяной щеткой и промойте горячей водой с моющим средством.

(6) Просушите фильтр сухим воздухом.

(7) Вставьте фильтр в направляющие на внутренних стенках сливной емкости и опустите, закрепите прижимами.

(8) Опустите чашу, заверните винты.

(9) Опустите сиденье и крышку унитаза.

6. Замена смазки насоса ЭЦН-89М

(I) Отверните винты крышки, закрывающей насос, и снимите ее с унитаза.

(2) Подайте в насос смазку ЦИАТИМ-20I через масленку на корпусе в количестве 3 ÷ 5 грамм.

(3) Закройте насос крышкой и заверните винты.

7. Очистка и промывка отверстий в кольце смыва чаши и в кольце промывки сливной емкости унитаза

(I) Отверстия в кольце смыва чаши промойте горячей водой с моющим средством при помощи волосяной щетки.

(2) Отверните винты на чаше, приподнимите ее вверх, повернув на петле.

(3) Отверстия в кольце промывки сливной емкости промойте горячей водой с моющим средством при помощи волосяной щетки.

(4) Опустите чашу, заверните винты.

(5) Заправьте унитаз химжидкостью.

(6) Проверьте функционирование смыва унитаза.

8. Проверка герметичности шарового затвора

(I) Залейте в сливную емкость унитаза через чашу или с помощью специальной машины через штуцер заправки на сливной панели 26 литров воды.

(2) Выдержите воду в унитазе в течение 30 минут при закрытом шаровом затворе.

(3) Проверьте герметичность соединения шарового затвора с корпусом унитаза. Утечки не должно быть.

(4) Проверьте герметичность соединения шарового затвора с корпусом сливной горловины. Течи из сливной горловины и корпуса унитаза не должно быть.

(5) Слейте воду из сливной емкости унитаза в специальную машину через штуцер слива на сливной панели.

ИНСТРУКЦИЯ ПО ТЕХНИЧЕСКОЙ ЭКСПЛУАТАЦИИ

Изменение № 185

ПАНЕЛЬ СЛИВНАЯ ПС-2

ОПИСАНИЕ И РАБОТА

I. Общая часть

Панель сливная ПС-2 (в дальнейшем по тексту - панель) предназначена для слива содержимого из унитазов УК-2, промывки и заправки их химической жидкостью при наземном обслуживании туалета самолета.

Панель устанавливается на вырез в полу туалета.

2. Описание (фиг. I)

Панель сливная состоит из панели (I), кожуха (2), сливной горловины (3), переключателя (4), термовыключателя (6), штуцера промывки и заправки (7), электронагревателя (8), ламп сигнализации (5) и (I2).

Сливная горловина и штуцер с наружной стороны панели закрываются крышками (9) и (I0).

Панель (I) к кожуху (2) крепится болтами. На кожухе установлена вилка штепсельного разъема (II).

Соединения сливной горловины, штуцера и вилки штепсельного разъема с кожухом герметичны. Открытое и закрытое положение шарового затвора унитаза контролируется лампами (5) и (I2). Питание цепи управления от системы электроснабжения постоянного тока напряжением 27^{+24}_{-3} в.

Питание силовой цепи электронагревателя от системы электроснабжения переменного однофазного тока напряжением 115^{+5}_{-7} в, частотой 400±20 гц, мощностью - 250 ва.

Электросхема подключения панели указана в разделе 37-20-0.

3. Работа

Сливная горловина (3) и штуцер (7) в полете и при наземном обслуживании в условиях отрицательных температур обогреваются электронагревателем (8). Электронагреватель автоматически включается при температуре панели 25°С и ниже, а отключается при температуре 45°С и выше. Температура на внутренней поверхности сливной горловины и заправочного штуцера поддерживается автоматически не ниже плюс 3°С при температуре наружного воздуха минус 50°С. Электронагреватель автоматически включается и выключается термовыключателем (6) и реле. Реле установлено на основном изделии. Переключатель (4) служит для дистанционного управления электромеханизмом МПК-I-2 сер., установленным на унитазе УК-2-I.

4. Основные данные

Диаметр проходного отверстия, мм:

диаметр сливной горловины 80

диаметр заправочного штуцера 20

Время выхода на температурный режим плюс 3°С на внутренней поверхности сливной горловины и заправочного штуцера при температуре наружного воздуха минус 50°С, мин..... не более 20

Масса панели, кг..... не более 4,0

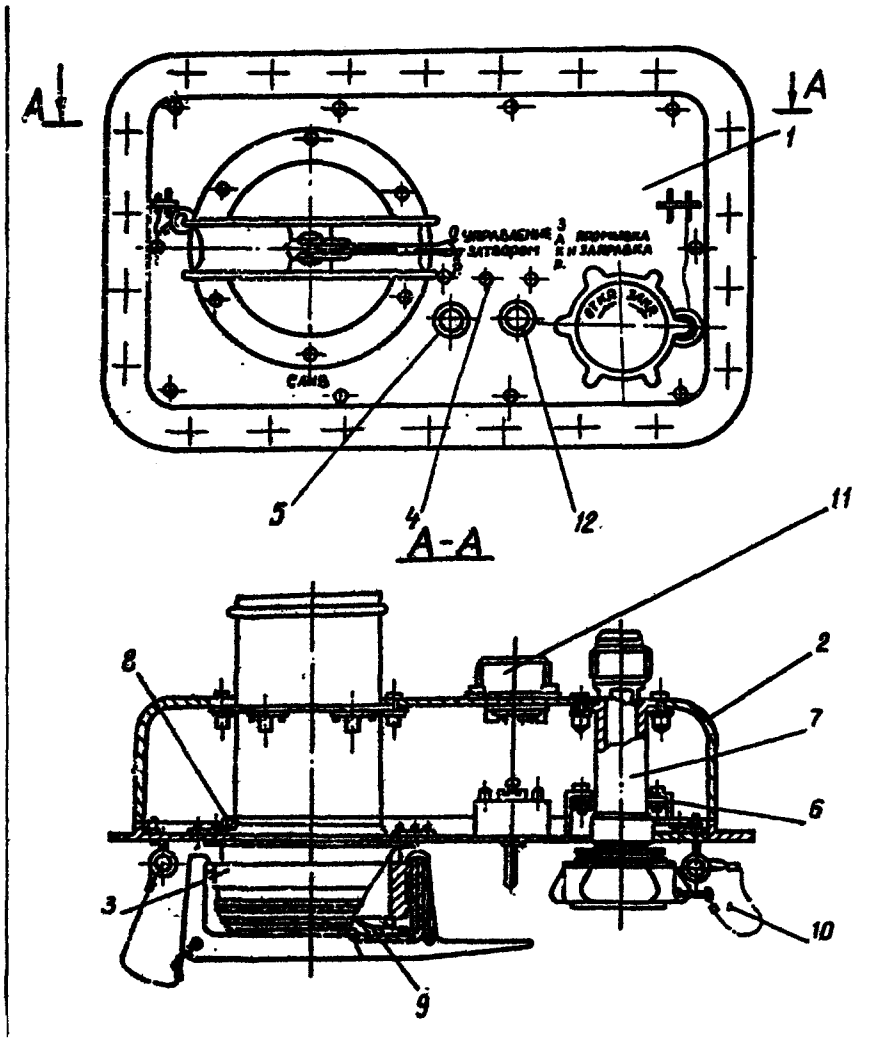

1-панель; 2-кожух; 3-горловина сливная; 4-переключатель; 5-лампа(фонарь зеленый); 6-термовыключатель; 7-штуцер промывки и заправки; 8-электронагреватель; 9,10-крышка; 11-штепсельный разъём(вилка); 12-лампа(фонарь красный).

ПАНЕЛЬ СЛИВНАЯ ПС-2
Фиг.1

0023437084

ПАНЕЛЬ СЛИВНАЯ ПС-2

ТЕХНИЧЕСКАЯ ЭКСПЛУАТАЦИЯ

I. Осмотр/Проверка (см.37-20-0, "Осмотр/Проверка")

2. Демонтаж/Монтаж

А. Снятие

ВНИМАНИЕ! ПАНЕЛЬ СЛИВНАЯ СНИМАЕТСЯ ТОЛЬКО ПОСЛЕ СНЯТИЯ УНИТАЗА.

(I) Отсоедините штепсельной разъем панели от бортовой электрической сети.

(2) Отсоедините магистраль промывки и заправки от панели. Для этого расконтрите и отверните накидную гайку со штуцера промывки и заправки.

(3) Отверните винты крепления панели к полу.

(4) Снимите панель и уплотнительную прокладку.

Б. Установка

(I) Установите панель на предназначенное для нее место на полу туалета. При этом проложите уплотнительную прокладку между панелью и полом.

(2) Закрепите панель винтами.

(3) Подсоедините штуцер промывки и заправки панели к магистрали промывки и заправки; наверните накидную гайку.

(4) Проверьте герметичность соединений панели и законтрите накидную гайку контровочной проволокой.

(5) Подсоедините панель к бортовой электрической сети с помощью штепсельного разъема.

3. Проверка/Регулировка

(I) Проверьте электрические цепи прозвонкой прибором Ц4313. Электроцепи должны соответствовать схеме подключения панели.

(2) Проверьте сопротивление электронагревателя. Сопротивление электронагревателя в холодном состоянии должно быть 52±3,9 ом.

(3) Проверьте работу термовыключателя. Контакты термовыключателя должны быть замкнуты при температуре на поверхности сливной горловины и штуцера +25°С и ниже и разомкнуты при температуре +45°С и выше.